POWER plus junior

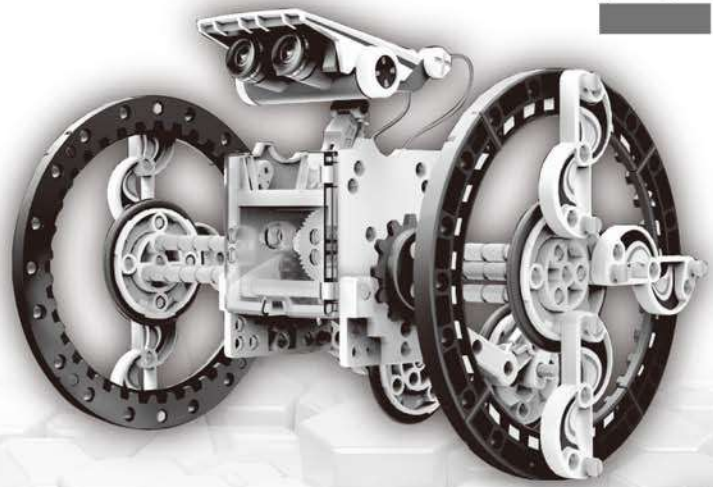





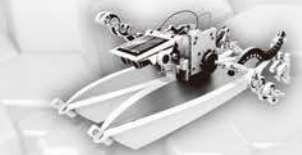











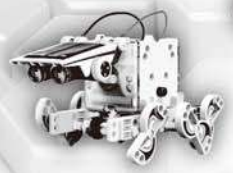









AMAZING EDUCATIONAL

SOLAR POWERED

14 in 1 ROBOT SET

This innovative 14 in 1 solar model kit teaches children the advantages of solar power. Experiment with the solar power and see how it powers the vehicles.
Enjoy fun by changing the shape of the vehicles and drive it both indoors and outdoors

Dieser innovative 14 in 1 Solar-Modellbaukasten lehrt Kinder die Vorteile der solar Energie.
Experimentiere mit der Solarenergie und Schau wie es das Fahrzeug funktioniert.
Haben Sie Spaß dabei, die Form des Fahrzeugs zu verändern und fahren Sie es innen und außen.

Ce kit de jouets solaire 14 en 1 est idéal pour apprendre aux enfants le fonctionnement des énergies solaires.
Vos enfants vont pouvoir faire leurs expériences en utilisant l'énergie solaire pour recharger leurs jouets !
Amusez vous à changer de forme de véhicule pour jouer à l'intérieur ou à l'extérieur

Deze innovatieve 14 in 1 solar set leert kinderen de voordelen van solar energie. Experimenteer met zonne-energie en zie hoe zonne-energie de voertuigen oplaadt.
Geniet steeds opnieuw door het veranderen van de voertuigen en gebruik de set zowel binnen als buiten.

Este innovador kit solar 14 en 1 enseña a los niños las ventajas de la energía solar. Podrán experimentar con la energía solar y ver como ésta recarga los vehículos
Aprendizaje y diversión asegurada, cambiando la forma de los vehículos y conduciéndolos tanto en interiores como al aire libre

Questa innovativa 14 in 1 kit modello solare insegna ai bambini il vantaggi di potere solare,

Esperimentare con l'energia solare e vedere come si ricarica il veicoli.

Tento inovativní model hraček 14 v 1 učí děti výhodám solární pohonu; Experimentujte se solární energií a zjistěte jak dobíjí vozidla.
Užijte si zábavu při obměnách různých vozidel a jezděte s nimi venku i uvnitř.

Tento inovatívny model hračiek 14 v 1 učí deti výhodám solárnej pohonu. Experimentujte so solárnou energiou a zistite ako dobíja vozidlá.
Užite si zábavu pri obmenách rôznych vozidiel a jazdite s nimi vonku aj vnútri.

Inovativna 14 v 1 sončno energijo na zabaven in poučen način prikaže prednosti sončno napajanja.
Preko igre boste izvedeli, kako sončna energija napolni vozilo.
Uživajte v spreminjanju oblik vozila, ki ga lahko vozite v notranjih prostorih in na prostem.

Ten innowacyjny zestaw 14 w 1 pomaga uczyć dzieci korzyści energii słonecznq. Przeprowadź doświadczenia z energią solarną i sprawdź jak doładowuje pojazdy.
Baw się poprzez zmianę kształtu pojazdów i kieruj nimi zarówno wewnątrz budynku, jak i na zewnątrz.

Denna innovativa 14 i 1 lär barnen på ett pedagogiskt sätt om fördelarna med solcel.Experimentera med solcellen och se hur den laddar upp bilen.Ha kul genom att byta form på bilen och kör både inomhus och utomhus

Tämä kekseliäs aurinkokäyttöinen pienoismallisarja opettaa lapselle aurinkovoimaan-käyttövoiman etuja.
Tutustu aurinkovoimaan tutkimalla kuinka se lataa leikkiajoneuvon.Pidä hauskaa vaihtamalla ajoneuvon muotoa ja ajamalla sitä ulkona ja sisällä.

Ez az innovatív 14 az 1-ben napelemes model szett megmutatja a gyermekeknek napelemről-hajtás előnyeit.
Kísérletezz a napelemes hajtással és láthatod hogyan tölti fel az autót.Lelj örömet a különböző járművek építésében, vezetésében akár szobában akár kültéren.

Dette innovative 14-i-1 soldrevne sæt lærer børn om solkraft.
Eksperimenter med solkraft og se hvordan det kan få biler i flere størrelser og udseender til at bevæge sig, både indendørs og udendørs.
Lærerigt og sjovt for børn og forældre

WARNING
Choking hazards
Small parts
Not for children under 3 years

VAROVANIE
Riziko zadusenia sa
Obsahuje maličké časti
Nevhodné pre deti do 3 rokov

ATTENZIONE
Rischi di soffocamento
Parti di piccole dimensioni
Non per i bambini sotto i 3 anni

WARNUNG
Erstickungsgefahr
Kleinteile
Nicht für Kinder unter 3 Jahren

OPOZORILO
Nevarnost zadušitve
Majhni delčki
Ni primerno za otroke mlajše od 3 let.

VAROVÁNÍ
Riziko udušení se
Obsahuje maličké části
Nevhodné pro děti do 3 let

ATTENTION
Contient des éléments de petite taille. Ne convient pas aux enfants moins de 3 ans.

UWAGA
Produkt wymaga uwagi
Małe części
Nie dla dzieci
Poniżej 3 roku życia

FIGYELMEZTETÉS
Fulladásveszély
Kis alkatrészek
3 éves kor alatt nem ajánlott!

WAARSCHUWING
Verstikkingsgevaar
Kleine onderdelen
Niet voor kinderen onder de 3 jaar

VARNING
Kvävningsrisk
Innehåller små delar
Ej för barn under 3 år

ADVARSEL
Er ikke egnet til børn under 3 årIndeholder små dele

ADVERTENCIAS
Riesgo de asfixia
Piezas pequeñas
No apto para menores de 3 años

VAROITUS
Tukehtumisvaara
Pieniä osia
Ei alle kolmivuotiaille lapsille





Only for use by children aged 10 years and older.

Tools you may need
Benötigte Werkzeuge
Equipements nécessaires
Benodigde gereedschappen
Herramientas necesarias
Strumenti di cui avete bisogno
Nářadí které můžete potřebovat
Náradie ktoré môžete potrebovať
Orodje, ki ga potrebujete
Potrzebne narzędzia
Verktyg du kan behöva
Tarvittavat työkalut
Szükséges szerszámok
Værktøj du kan få behov for



Diagonal cutter
Seitenschneider-Zange
Pince coupante
Afkniptang
Alicates de corte
Trincetto
Diagonální řezač
Diagonálny rezač
Kleče štipalke
Obcinak
Sidavbitare
Sivuleikkurit
Csípőfogó
Bidetang

Mechanical parts
Technische Bestandteile
Pieces mécaniques
Mechanische onderdelen
Piezas mecánicas
Parti meccaniche
Mechanické součástky
Mechanické súčiastky
Mehanski deli
Części meccaniczne
Mekaniska delar
Mekaaniset osat
Alkatrészek
Mekaniske dele

P1 1x

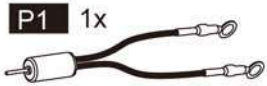

Motor
Motor
Moteur
Motor
Motor
Motore
Motor
Motor
Motor
Silnik
Motor
Moottori
Motor
Motor

Don't connect the wires to mains electricity !
Verbinden Sie die Kabel nicht mit dem Hauptversorgungsnetz!
Ne pas mettre les câbles de connection du moteur dans une prise électrique !
Verbind de draden in geen geval met een 220V aansluiting !
¡Nunca conecte los cables a un enchufe de red!
Non collegare i fili alla rete elettrica
Nezapojujte konektory do elektrického vedení.
Nezapájajte konektory do elektrického vedenia.
Ne priključite žic na električno omrežje!
Nie podłączaj przewodów do sieci elektrycznej !
Anlut EJ kablarna till vägguttaget
Älä kytke johtoja verkkovirtaan!
Ne csatlakoztassa a kábelt az elektromossághoz
Forbind ikke ledninger til stikkontakt!

P2 1x

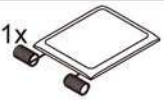

Solar panel
Solar Panel
Panneau solaire
Zonnecel
Panel solar
Pannello solare
Solární panel
Solárny panel
Solarni panel
Panel solarny
Solcell
Aurinkopaneeli
Napelem
Sol panel

P3 1x



Pinion Gear (yellow)
Zahnrad (Gelb)
Pinion du moteur (jaune)
Tandwiel klein (geel)
Pignon (amarillo)
Pignone (giallo)
Ozubené kolečko (žluté)
Ozubené kolesko (žlté)
Zobnik mali (rumen)
Uziemienie (żółty)
Drev Växel (gul)
Pienosratas (keltainen)
Bolygókerék (sárga)
Lille tandhjul gear (gul)

P4 1x



Gear with shaft
Zahnrad mit Stabachse
Arbre de transmission
Tandwiel met as
Engranaje con eje
Ingranaggi con albero
Převodovka s hřídelí
Prevodovka s hriadeľom
Menjalnik z gredjo
Skrzynia biegów z dźwignią
Växel med axel
Akseliratas
Fogaskerék tengellyel
Gear med skaft

P5 1x



Gear
Zahnrad
Pinion d'entrainement
Tandwiel
Engranaje
Marcia
Ozubené kolo
Ozubené koleso
Zobnik
Zasilanie
Drev Växel
Hammasratas
Fogaskerék
Gear/tandhjul
Red
Rot
Rouge
Rood
Rojo
Rosso
Červená
Červená
Rdeča
Czerwony
Röd
Punainen
Piros
Rød

P6 1x



Gear
Zahnrad
Pinion d'entrainement
Tandwiel
Engranaje
Marcia
Ozubené kolo
Ozubené koleso
Zobnik
Zasilanie
Drev Växel
Hammasratas
Fogaskerék
Gear/tandhjul
Green
Grün
Vert
Groen
Verde
Verde
Zelený
Zelený
Zielony
Zelena
Grön
Vihreä
Zöld
Grøn

P7 2x



Sponge
Schwamm
Mousse
Stukje spons
Esponja
Spugna
Houbička
Hubka
Gobica
Gąbka
Svamp
Sieni
Ragasztószalag
Svamp

P8 1x



Shaft
Rundschacht
Tube
As
Eje
Albero
Hřídel
Hriadeľ
Gred
Dźwignia
Axel
Akseli
Tengely
Skaft

P9 1x

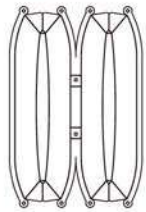

Plastic parts
Plastik-Elemente
Pièces en plastiques
Kunststof onderdelen
Piezas de plástico
Le parti in plastica
Plastové díly
Plastové súčiastky
Plastični deli
Części plastikowe
Delar av plast
Muoviosat
Müanyag alkatrészek
Plastik dele

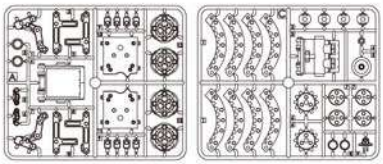

Cut off the burs before assembly
Schneiden Sie die Gräten vor der Montage ab
Coupez les bordures des pièces avant l'assemblage
Knip de uitsteeksels eraf voordat u onderdelen monteert
Corte las rebabas antes de montar
Tagliare le frese prima del montaggio
Před skládáním odstřihněte odstávající otřepy
Pred skladaním odstrihnite odstávajúce ostrapky
Pred montažo odrežite morebitne ostanke ogrodja.
Odetnij rzepy przed montażem
Skär av graderna innan montering
Poista valupurseet ennen asennusta
Vägd le a sorját összeszerelés előtt
Klip graterne af før samling

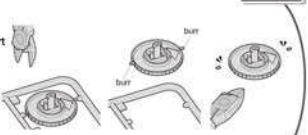

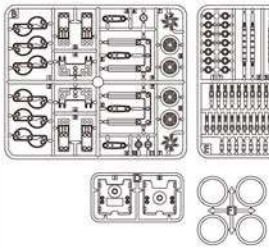

Sticker A



O



X



Sticker B

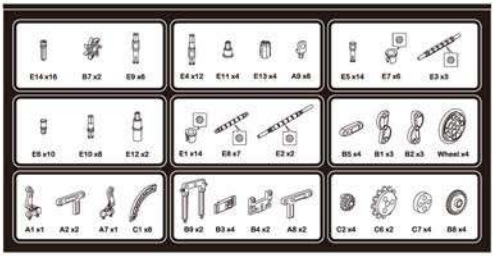

1x

Zipper bag	ZIP sáček
Plastikbeutel	ZIP sáčok
Sac zippé	Woreczek
Sluitingszakjes	Zárható nejlontasak
Pequeña bolsa	Plastpåse med dragkedja
Sacchetto	Luk-let plastpose

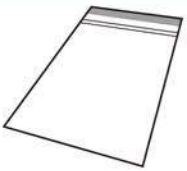

9x

For easy identification of each plastic part, suggest to sort out plastic parts and put them into zipper bags as per instruction. Place illustrated stickers B on each zipper bag first.

Zur besseren Übersicht aller Kunststoffteile empfehlen wir diese zunächst zu sortieren und in die im Lieferumfang befindlichen Plastikbeutel zu verstauen. Nutze dafür die entsprechenden Aufkleber (Abb. Sticker B)

Pour trouver facilement de chaque partie en plastique, nous vous conseillons de défaire toutes les parties en plastique et de la es ranger dans le sac zippé. Mettez les autocollants B dans les pochettes zippées

Om de onderdelen gemakkelijk uit elkaar te houden, plaats de kunststof onderdelen in de afsluitzakjes conform stickers B. Plaats eerst de stickers B op elk afsluitzakje.

Para una fácil identificación de cada pieza de plástico, sugerir a resolver las piezas de plástico y ponerlos en bolsas de cremallera según instruction.Place pegatinas ilustradas B en cada bolsa de plástico primero.

Per una facile identificazione di ogni parte in plastica, suggeriscono di risolvere le parti in plastica e metterli in sacchetti della chiusura lampo come da instruction.Place adesivi illustrati B su ogni borsa cerniera prima.

Pro snadnou identifikaci každého plastového dílu, doporučujeme roztřídit tyto díly do ZIP sáčků, podle instrukcí. Nejprve si však na sáčky nalepte ilustrované nálepky B

Pre jednoduchú identifikáciu každého plastového dielu, odporúčame roztriediť tieto diely do ZIP sáčkov, podľa inštrukcií. Najprv si však na sáčky nalepte ilustrované nálepky B

Dla ułatwienia identyfikacji każdej części z tworzywa sztucznego, proponuję, aby uporządkować części z tworzyw sztucznych i umieścić je w torby na zamek na instruction.Place ilustrowane naklejki B na każdej torbie na zamek błyskawiczny pierwszy.

A könnyű alkatrész azonosítás érdekében javasoljuk, hogy az összeszerelés során minden műanyag alkatrészt rendezzen külön tasakokba. Elsőként a képen is látható B alkatrészeket helyezze a tasakokba.

För lätt identifikation av varje enskild plastbit, så föreslår vi att varje plast-del sorteras ut och placeras i plastpåsar enligt instruktion. Fäst de illustrerade häftmärkena B på varje plastpåse först.

Til nem identifikation af hver plastik del er det lettest at opdele plastik delene og lægge dem i hver plast pose som vist på vejledning. Sæt mærkaterne mærket B på hver pose først

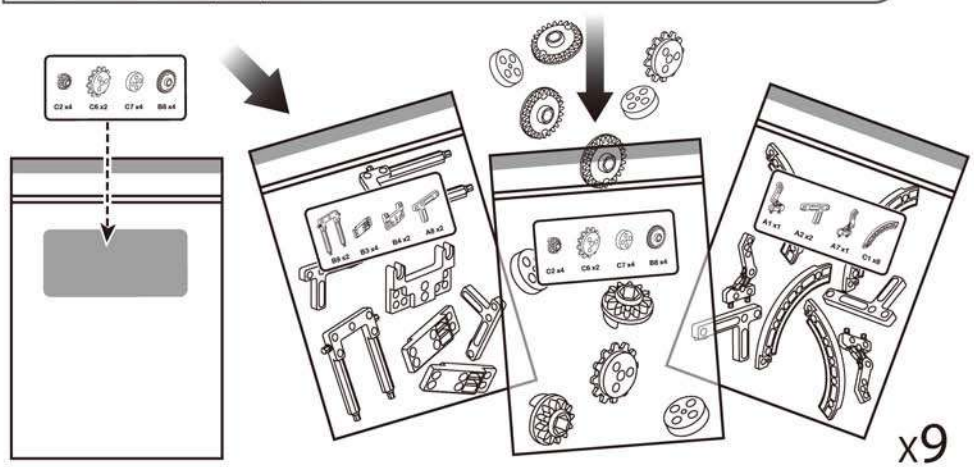

Gear box assembly
Getriebegehäuse Montage
Assemblage du bloc moteur
Montage van de motor

Montaje de la caja de engranajes
Montaggio della trasmissione
Složení převodovky
Zloženie prevodovky

Montaż skrzyni biegów
Montering av växelläda
Vetolaitteiston koonta
Gear kasse samling

Completed
Fertiggestellt
Terminé
Klaar
Completado

Completato
Hotové
Hotové
Končano
Ukończono

Färdigställd
Valmis
Kész!
Готово
Fuldført

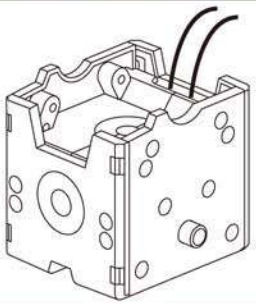

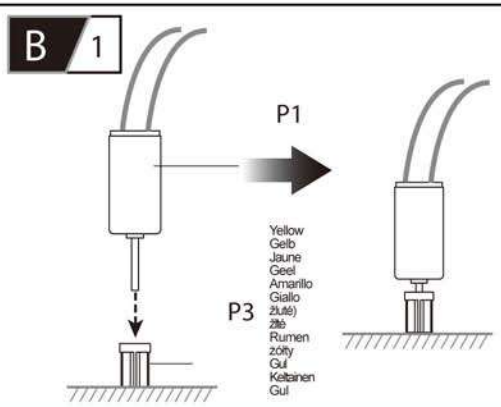

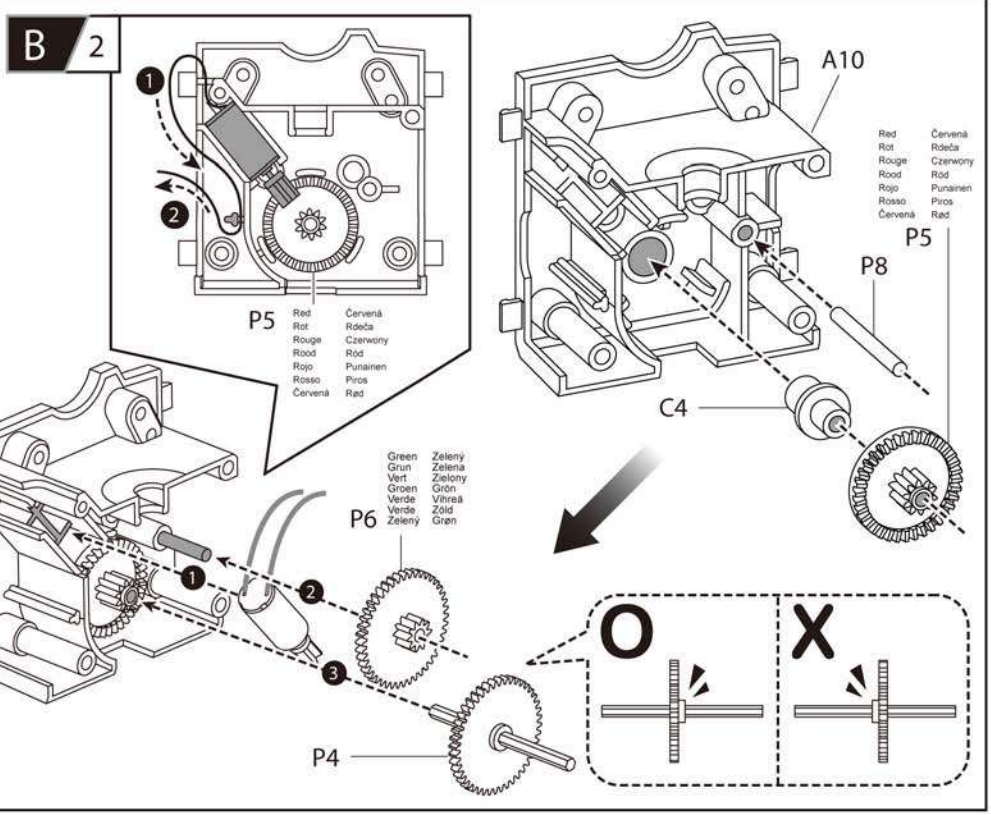

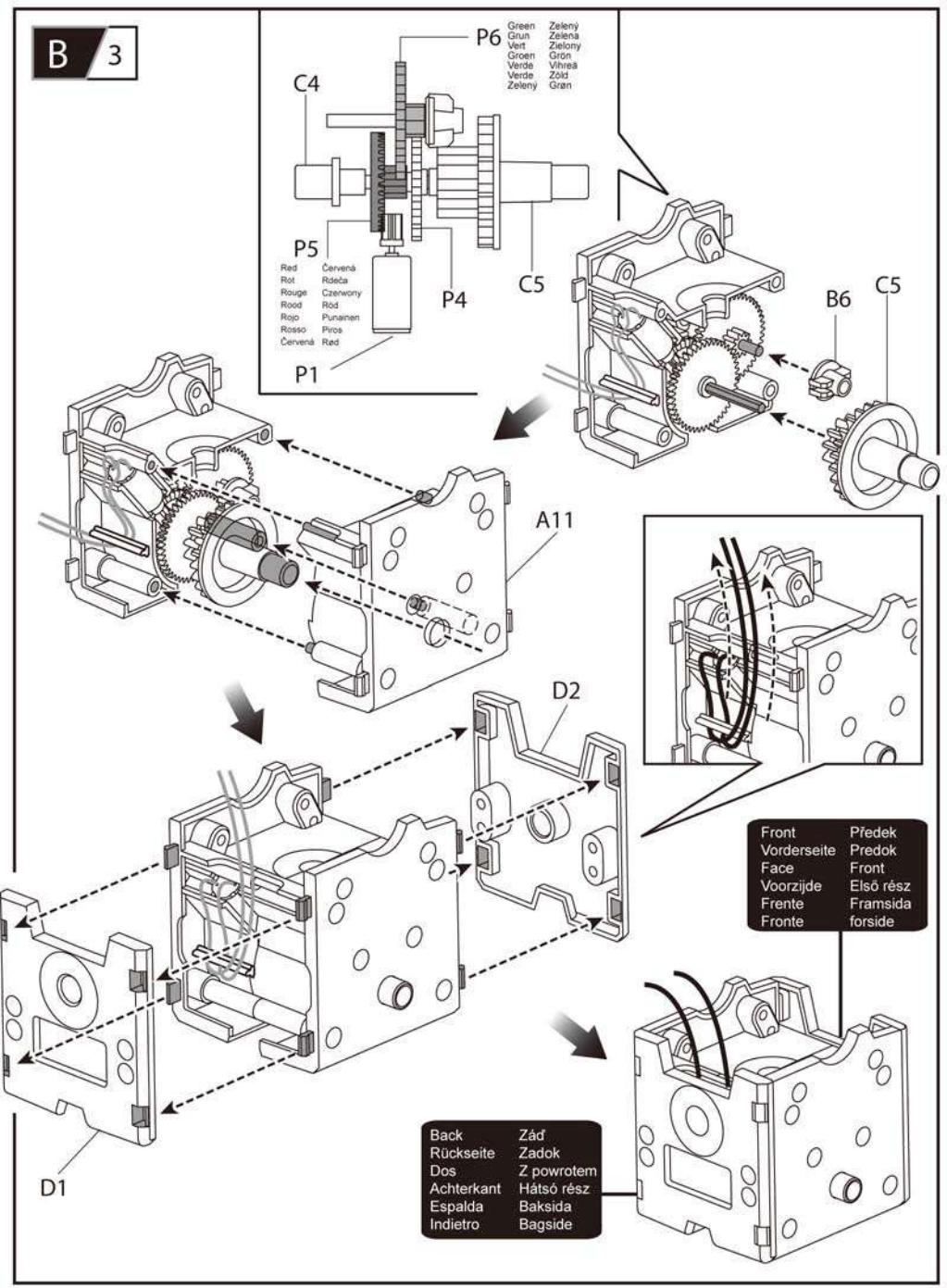
B 3
P6
Green Zelený
Grun Zelena
Vert Zielony
Groen Grön
Verde Vihreä
Verde Zöld
Zelený Gran
C4
P5
Red Červená
Rot Rdeča
Rouge Czerwony
Rood Röd
Rojo Punainen
Rosso Piros
Červená Rød
P1
P4
C5
B6
C5
A11
D2
Front Předek
Vorderseite Predok
Face Front
Voorzijde Első rész
Frente Framsida
Fronte forside
Back Záď
Rückseite Zadok
Dos Z powrotem
Achterkant Hátsó rész
Espalda Baksida
Indietro Bagside
D1

Head module assembly
Kopfteile Fertigung
Assemblage module haut
Hoofdmodule montage

Conjunto del módulo
Montaggio modulo di testa
Skládání modelu hlavy
Poskladanie modulu hlavy

Głowica montażu modułu
Főegység összeszerelése
Huvudmodul montering
Samling af hoved modul

Completed
Fertiggestellt
Terminé
Klaar
Completado

Completato
Hotové
Hotové
Končano
Ukończono

Färdigställd
Valmis
Kész!
Fuldende



H 1

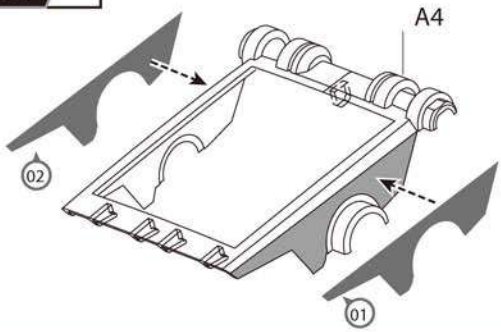

H 2

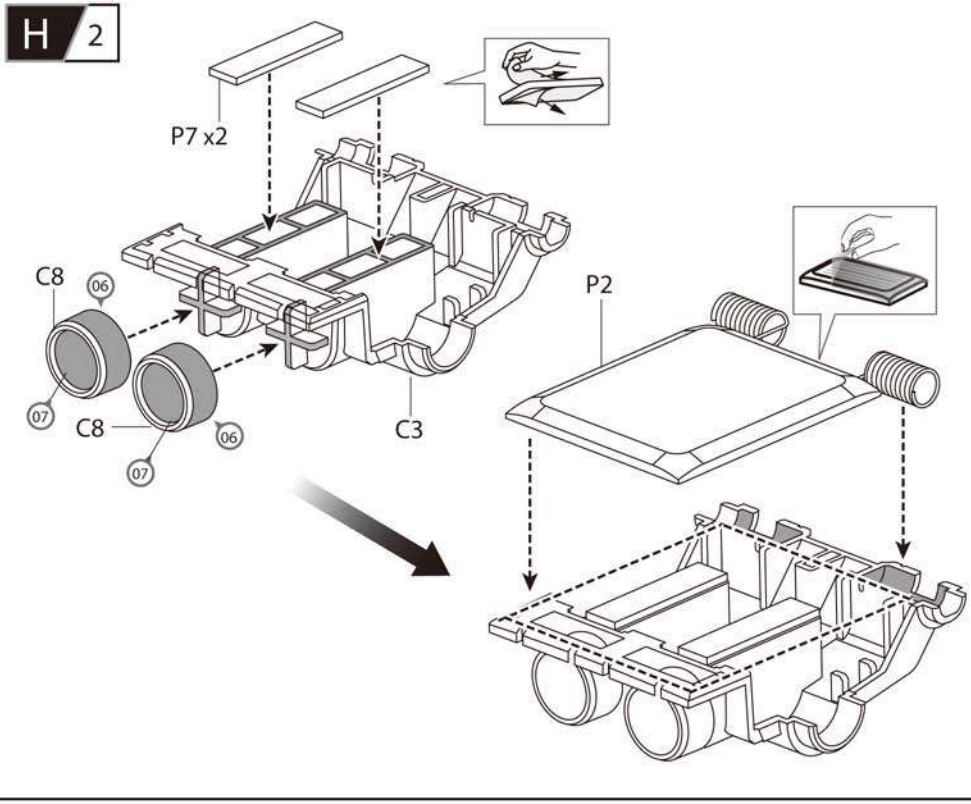

H 3

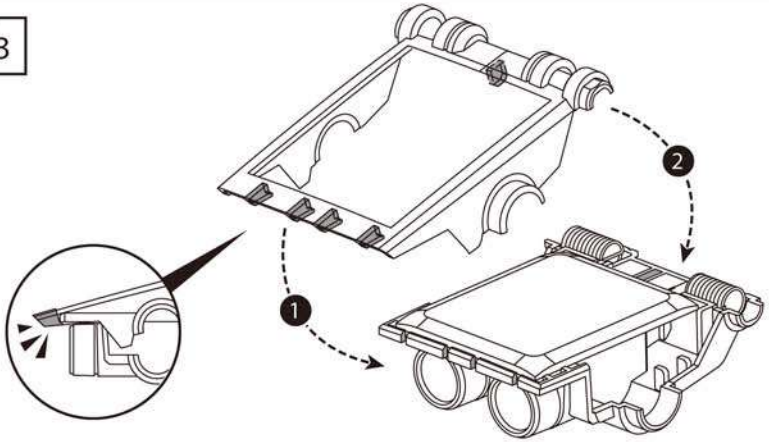

H 4

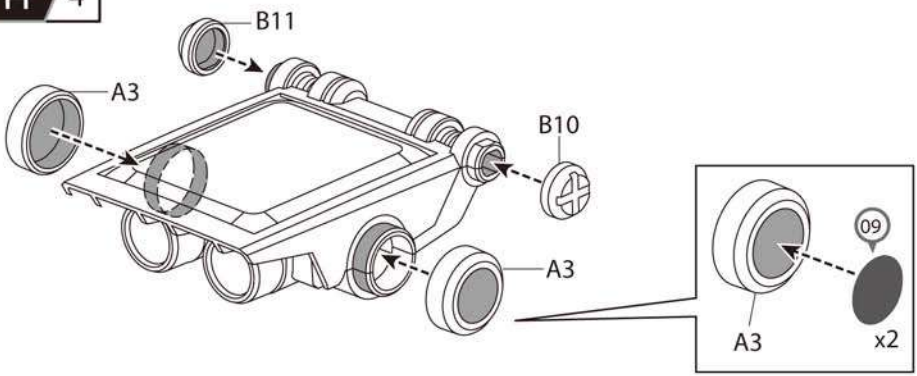

H 5

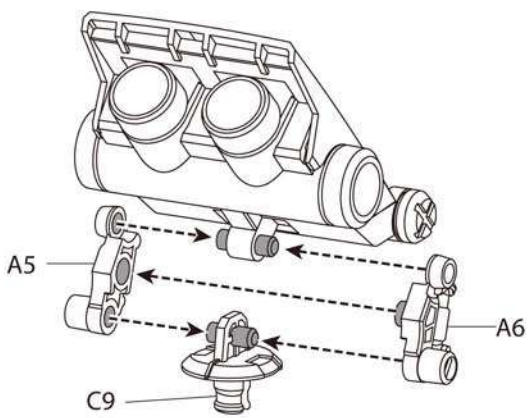

Test gear box first
Test Getriebe
Testez la boite de vitesse en premier
Test de motor eerst
La caja de cambios de prueba primero
Cambio di test prima
Nejprve převodovku vyzkoušejte
Najprv prevodovku vyskúšajte
Test skrzynia biegów pierwszy
Tesztelje elsőnek a sebességváltót
Testa växellåda först
Afprøv først gear kassen

Testing	Testen	Zkouška	Tesztelés
Testen	Exámenes	Skúška	Testning
Test	Test	Testowanie	Test

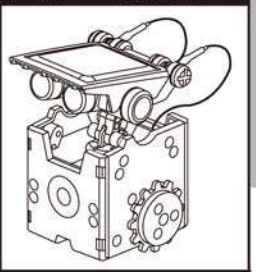

Prepare the below parts first before you test the "Gear box" and "Solar panel"
Bereite nachstehend genannte Teile zunächst vor, bevor Du dieses testest
Préparez les pièces ci dessous en premier avant de tester le bloc moteur et le panneau solaire
Verzamel de onderstaande onderdelen om de motor en zonnepaneel te testen
Preparar las partes inferiores primero antes de probar la "Caja de cambios" y " célula solar"
Preparare le parti sotto prima di testare la "scatola ingranaggi" e "Pannello solare"
Před testováním převodovky a solárního panelu si připravte následující díly
Pred testovaním prevodovky a solárneho panelu si pripravte nasledovné diely
Przygotuj poniższe części zanim będziesz testować "Skrzynia" i "Panel słoneczny"
Készítse elő az alábbi részeket a „sebességváltó" és „napelem" tesztelése előtt
Preparera de nedre delarna först innan du testar "Gear Box" och "Solar Panel"
Hav først disse dele klar før du tester gear kassen og sol panelet



Gear box assembly
Getriebegehäuse Montage
Assemblage du bloc moteur
Montage van de motor
Montaje de la caja de engranajes
Montaggio della trasmissione

Složení převodovky
Zloženie prevodovky
Montaža motorja
Montaż skrzyni biegów
Vetolaitteiston koonta
Gear kasse samling

03

Testing	Testen	Zkouška	Tesztelés
Testen	Exámenes	Skúška	Testning
Test	Test	Testowanie	Test

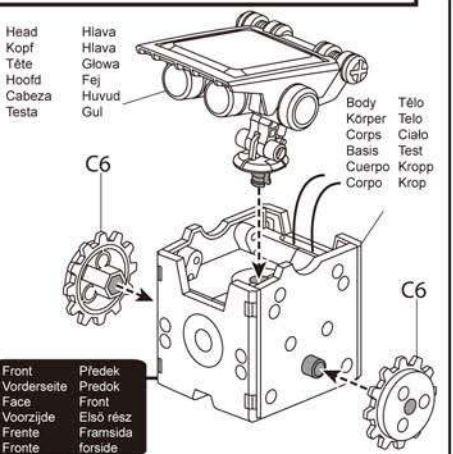

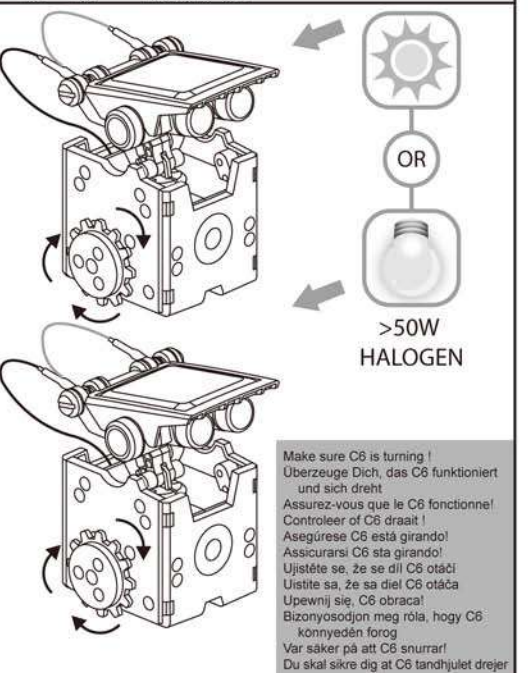

Make sure C6 is turning !
Überzeuge Dich, das C6 funktioniert und sich dreht
Assurez-vous que le C6 fonctionne!
Controleer of C6 draait !
Asegúrese C6 está girando!
Assicurarsi C6 sta girando!
Ujistěte se, že se díl C6 otáčí
Uistite sa, že sa diel C6 otáča
Upewnij się, C6 obraca!
Bizonyosodjon meg róla, hogy C6 konnyedén forog
Var säker på att C6 snurrar!
Du skal sikre dig at C6 tandhjulet drejer

02

Wiring	Cableado	Okablowanie
Verkabelung	Cablaggio	Kábelezés
Câblage	Zapojení	Ledningar
Bedrading	Zapojenie	Ledninger

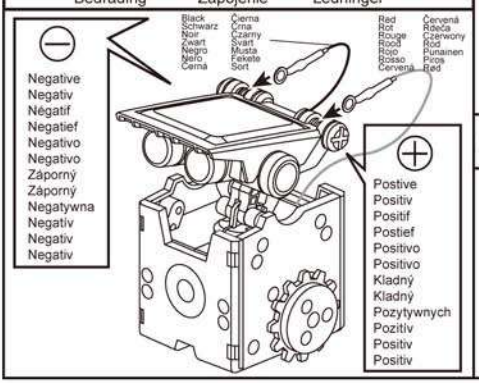

04

If C6 does not work, disassemble the gear box and go back to page 4
Falls C6 nicht arbeitet, baue das Getriebe wieder auseinander und gehe zurück zur Seite 4
Si le C6 ne fonctionne pas, désassemblez la boite de vitesse et allez en page 4
Als C6 niet werkt, demonteer de motor en ga terug naar pagina 4
Si C6 no funciona, desmontar la caja de cambios y volver a la página 4
Se C6 non funziona, smontare la scatola del cambio e tornare alla pagina 4
Pokud díl C6 nefunguje, rozeberte převodovku a vraťte se na stranu 4
Ak diel C6 nefunguje, rozoberte prevodovku a vráťte sa na stranu 4
Jeśli C6 nie działa, zdemontować przekładnię i wróć do strony 4
Ha C6 nem működik megfelelően, akkor szerelje szét a sebességváltót és térjen vissza a 4. oldalra
Om C6 inte fungerar, montera isär växellådan och tillbaks till sid 4
Hvis C6 ikke virker, så skil gear kassen ad og gå tilbage til side 4

Wheel module assembly
Reifen Teile
Assemblage du module roues
Wielmodule montage
Conjunto del módulo de rueda
Montaggio modulo ruota
Poskládání modulu kola
Poskladanie modulu kolesa
Zespół modułu koła
Kerék összeszerelése
Hjulmodul, montering
Samling af hjul modul

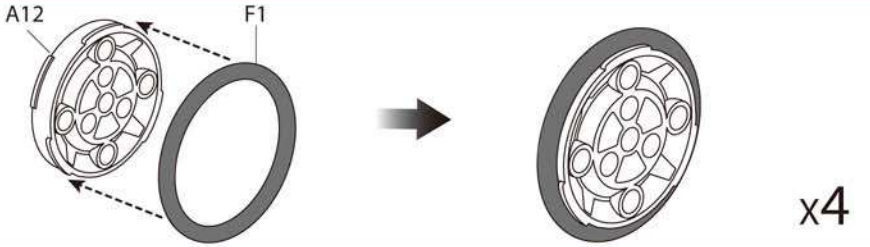

Sticker A

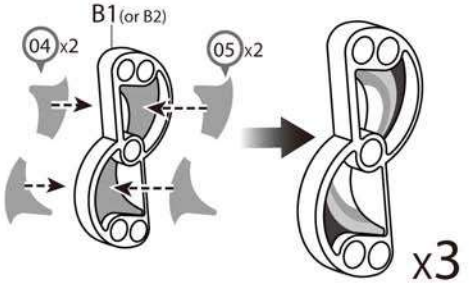

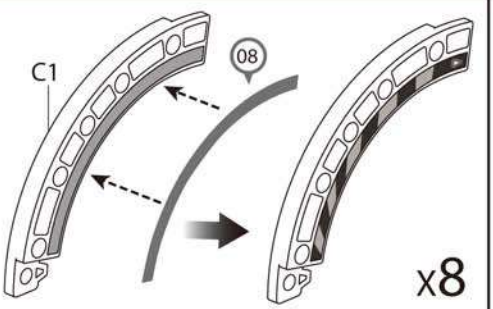

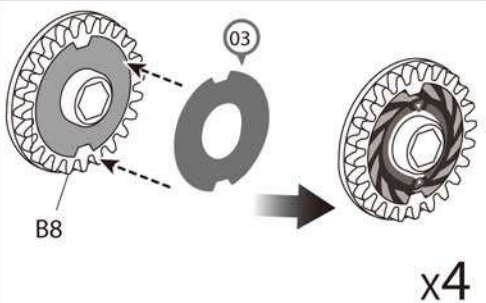

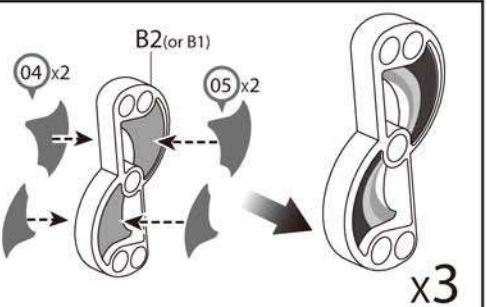



Boat module assembly; form the boat
Boot Teile, baue das Boot zusammen
Assemblage du module bateau
Boot module montage: vorm de boot
Conjunto del módulo Barco; desde el barco
Modulo barche di montaggio; dalla barca

Poskládání modulu lodě; formování lodě
Poskladanie modulu lode; formovanie lode
Łódź zespół modułu; z łodzi
Hajótest összerakása; hajó verziónál
Båtmodul, montering; forma båten
Båd modul samling: form båden

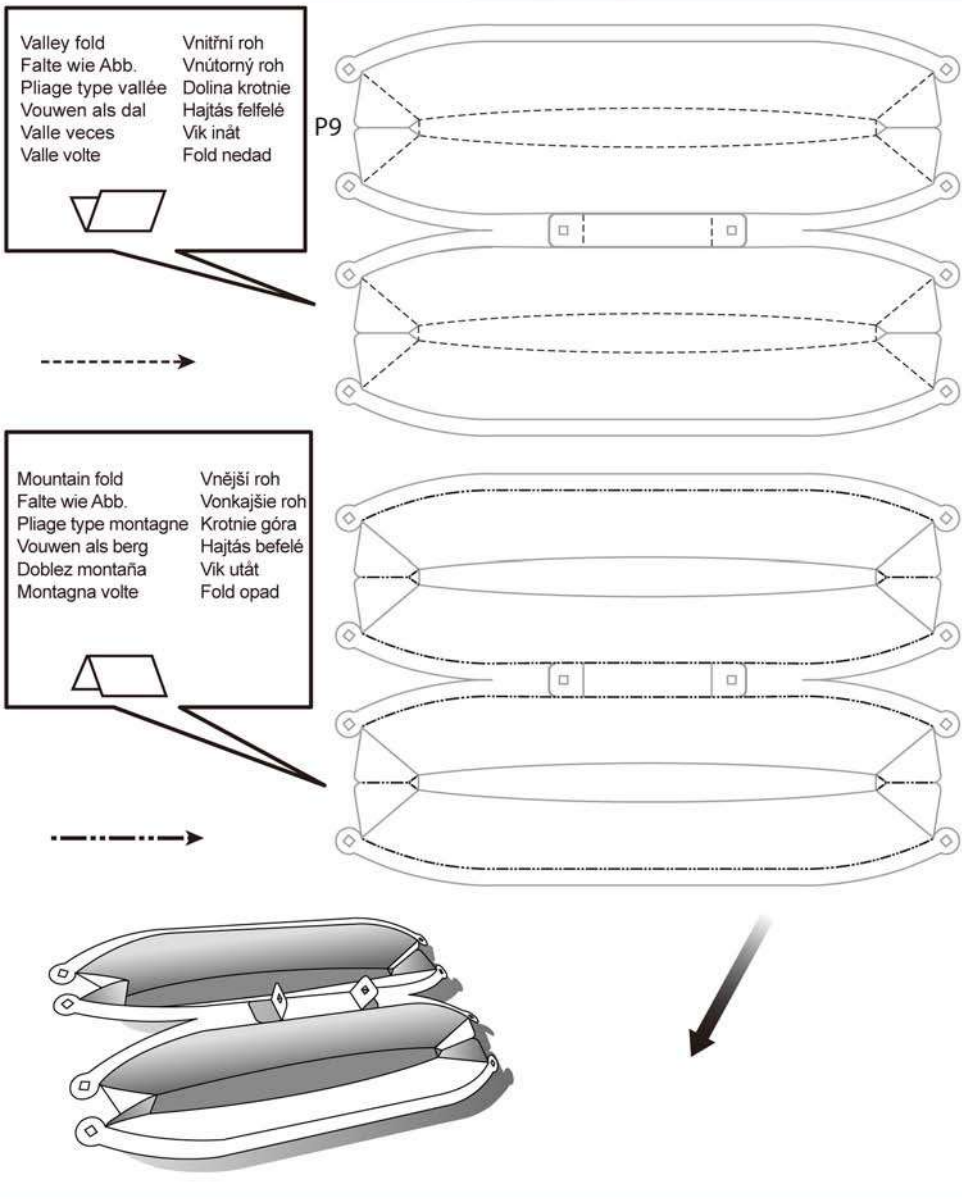

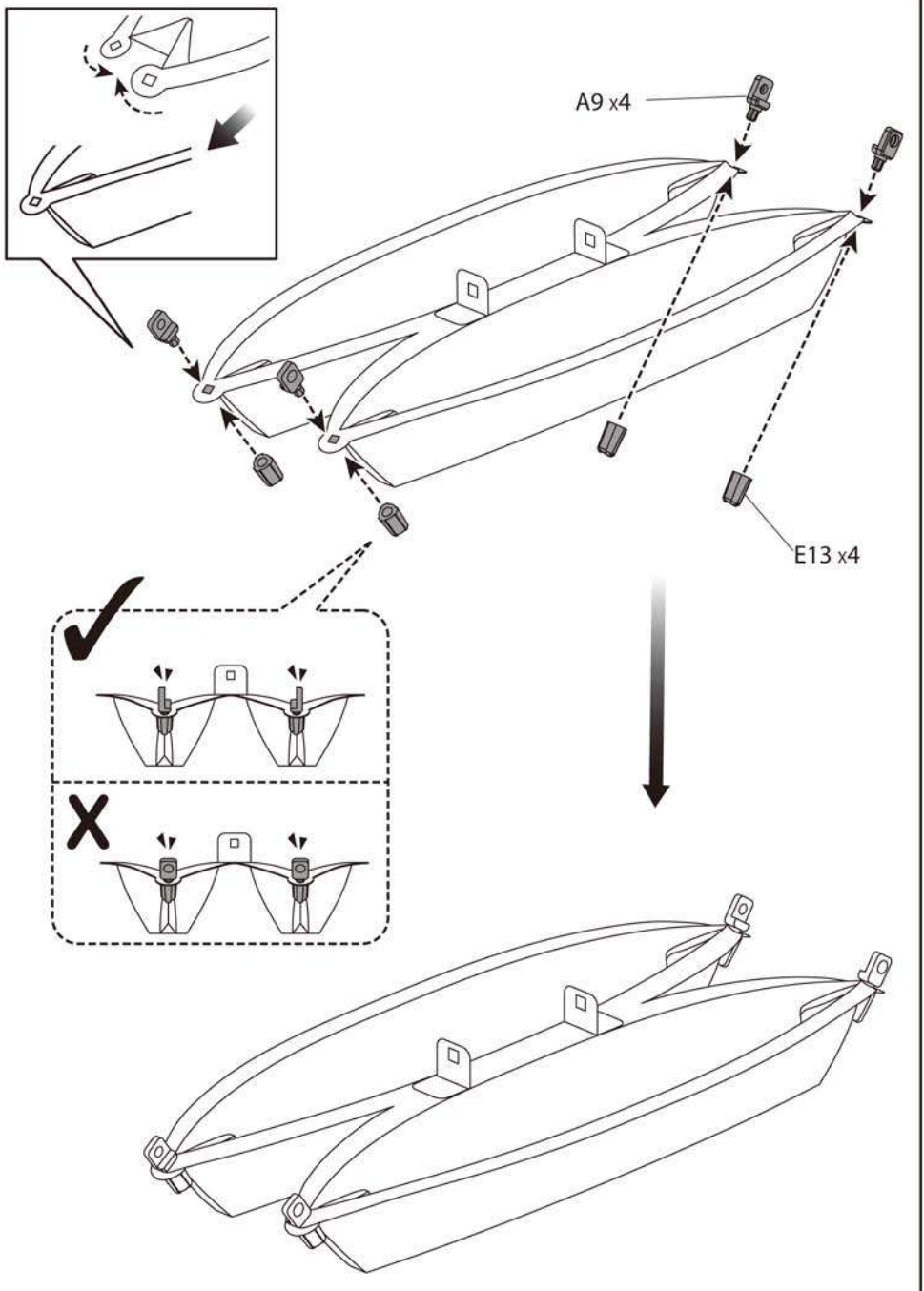
A9 x4
E13 x4

Tips to release parts
Hinweise wie die Zubehöre Teile zusammengebaut werden
Pointe pour séparer les éléments
Tips om onderdelen uit elkaar te halen
Consejos para liberar partes
Suggerimenti per rilasciare parti

Tipy na uvolnění částí
Tipy na uvoľnenie častí
Wskazówki do uwolnienia części
Tippek az alkatrészek beillesztéséhez
Tips hur man lösgör delar
Tip til at få dele til at løsne sig

1

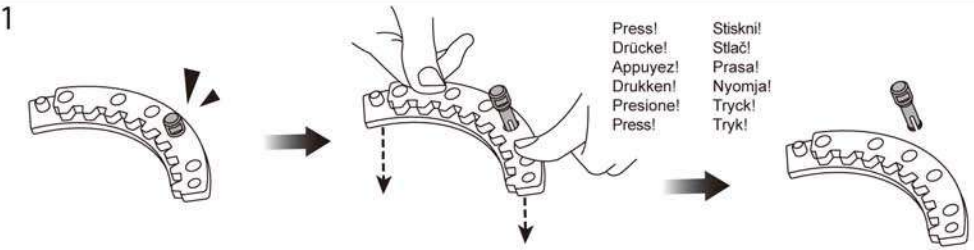

2

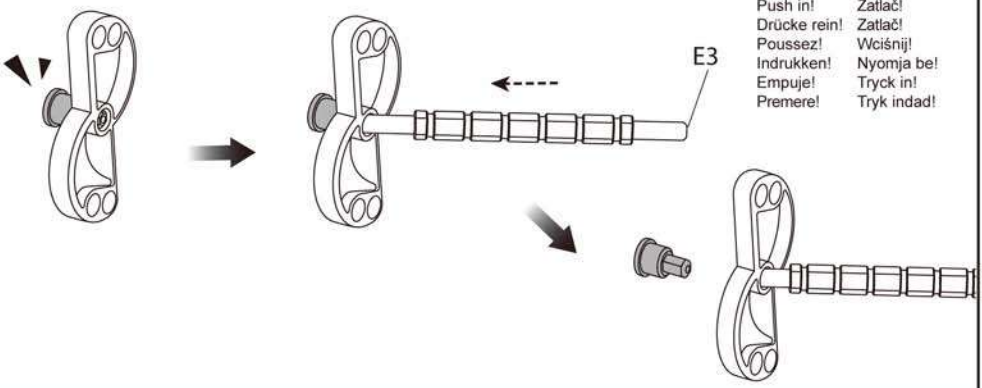

3

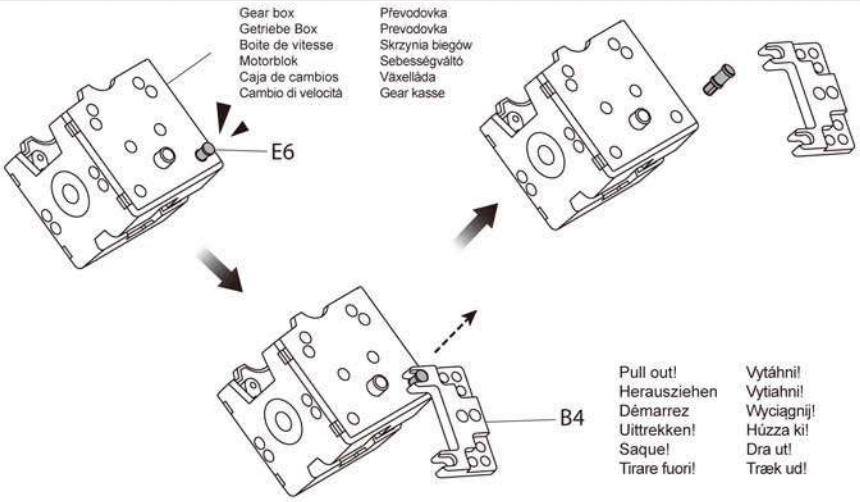

Level 1 models
Level 1 bauen
Modèle niveau 1
Niveau 1 modellen
Modelos de nivel 1
Modelli di livello 1

Modely Levelu 1
Modely Levelu 1
Poziom 1 modele
1-es szintű modellek
Nivå 1 modeller
Niveau 1 modeller

L1

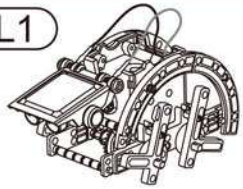

P.14 01
Turtle-bot

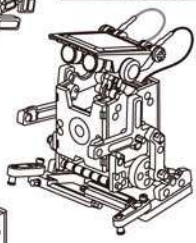

02 P.19
Walker-bot

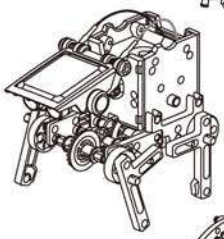

P.22 03
Quadru-bot

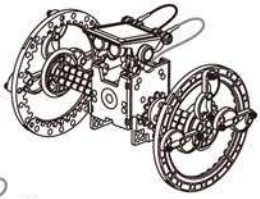

04 P.27
Wheel-bot

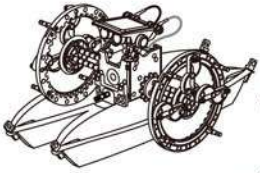

P.32 05
Boat-bot

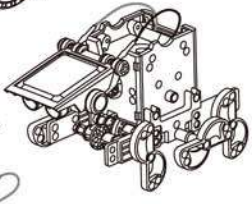

06 P.37
Beetle-bot

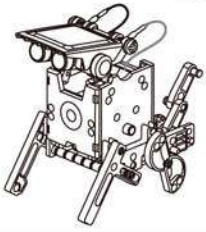

P.42 07
Dog-bot

Level 2 models
Level 2 bauen
Modèle niveau 2
Niveau 2 modellen
Modelos de nivel 2
Modelli di livello 2

Modely Levelu 2
Modely Levelu 2
Poziom 2 modele
2-es szintű modellek
Nivå 2 modeller
Niveau 2 modeller

L2



P.46 08
Auto-bot

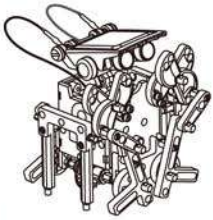

09 P.50
Crab-bot

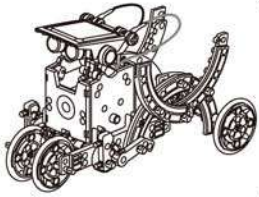

P.55 10
Slither-bot



11 P.60
Roly poly-bot

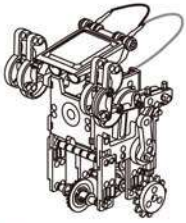

P.66 12
Boxer-bot

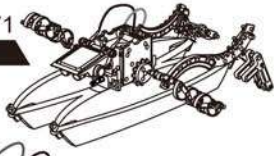

13 P.71
Surf-bot

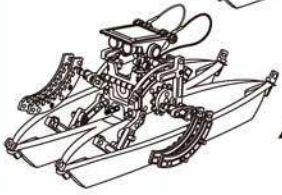

P.76 14
Row-bot

01 Turtle-bot

L1

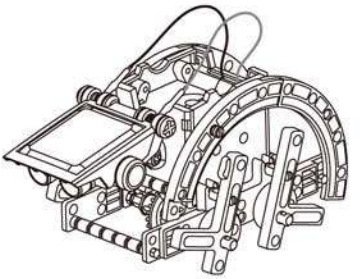

Prepare the below parts first before you assemble the"Turtle-Bot"
Bereite nachsehend genannte Teile zunächst vor, bevor Du das "Turtle Bot" zusammen baust
Préparez les éléments ci dessous avant d'assembler le "Turtle Bot"
Verzamel de volgende onderdelen om de 'Turtle-Bot' in elkaar te zetten
Preparar primero las siguientes piezas antes de montar la "Turtle-Bot"
Preparare le parti sotto prima di montare il "Turtle Bot"
Před poskládáním modelu "Turtle Bot" si připravte následující díly
Pred poskladaním modelu "Turtle Bot" si pripravte nasledovné diely
Przygotuj poniższe części zanim będziesz zmontować "Turtle Bot"
Készítsük össze az alábbi alkatrészeket a „Turtle Bot" összeszereléséhez
Preparera de nedre delarna först innan du monterar "Turtle-Bot"
Klargør først disse dele før du samler "Turtle Bot"

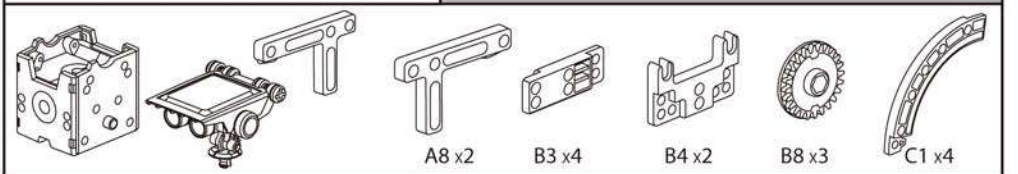

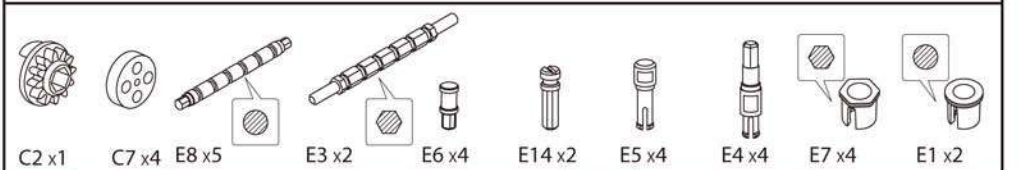

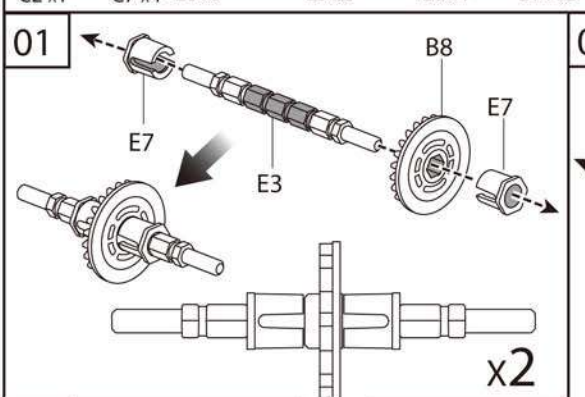

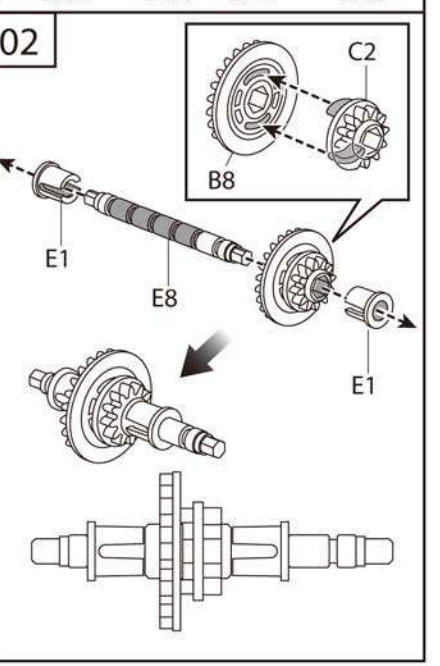

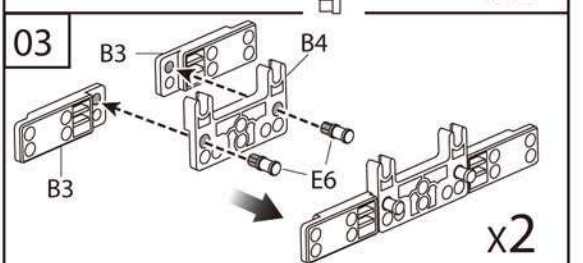

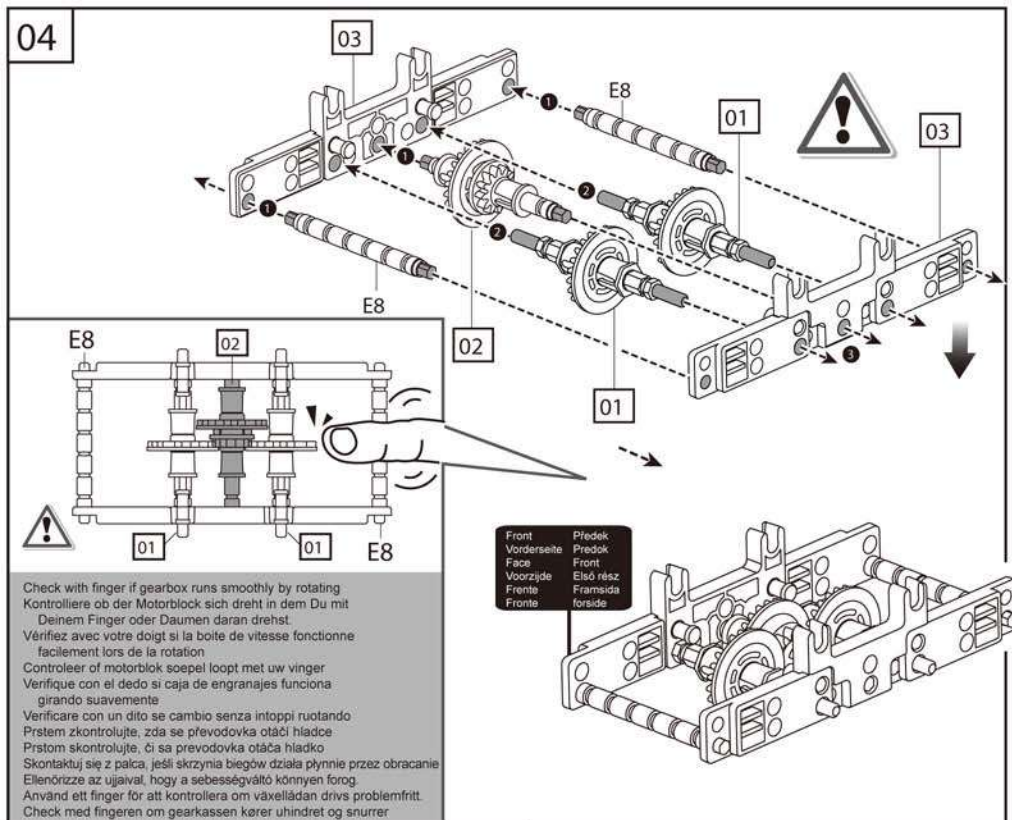

Check with finger if gearbox runs smoothly by rotating
Kontrolliere ob der Motorblock sich dreht in dem Du mit Deinem Finger oder Daumen daran drehst.
Vérifiez avec votre doigt si la boite de vitesse fonctionne facilement lors de la rotation
Controleer of motorblok soepel loopt met uw vinger
Verifique con el dedo si caja de engranajes funciona girando suavemente
Verificare con un dito se cambio senza intoppi ruotando
Prstem zkontrolujte, zda se převodovka otáčí hladce
Prstom skontrolujte, či sa prevodovka otáča hladko
Skontaktuj się z palca, jeśli skrzynia biegów działa płynnie przez obracanie
Ellenőrizze az ujjaival, hogy a sebességváltó könnyen forog.
Använd ett finger för att kontrollera om växellådan drivs problemfritt.
Check med fingeren om gearkassen kører uhindret og snurrer

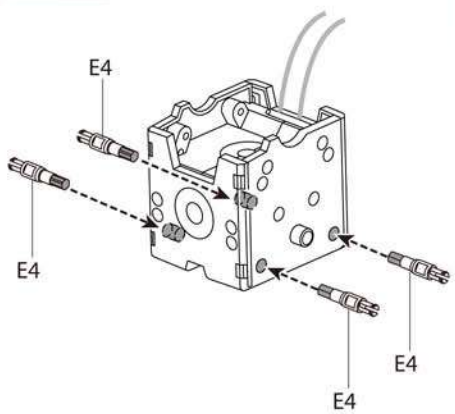

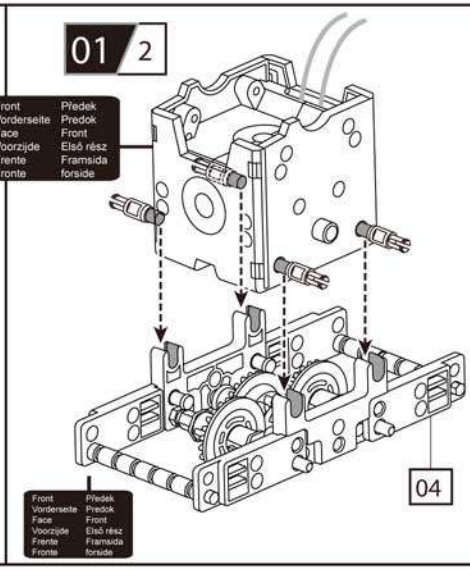

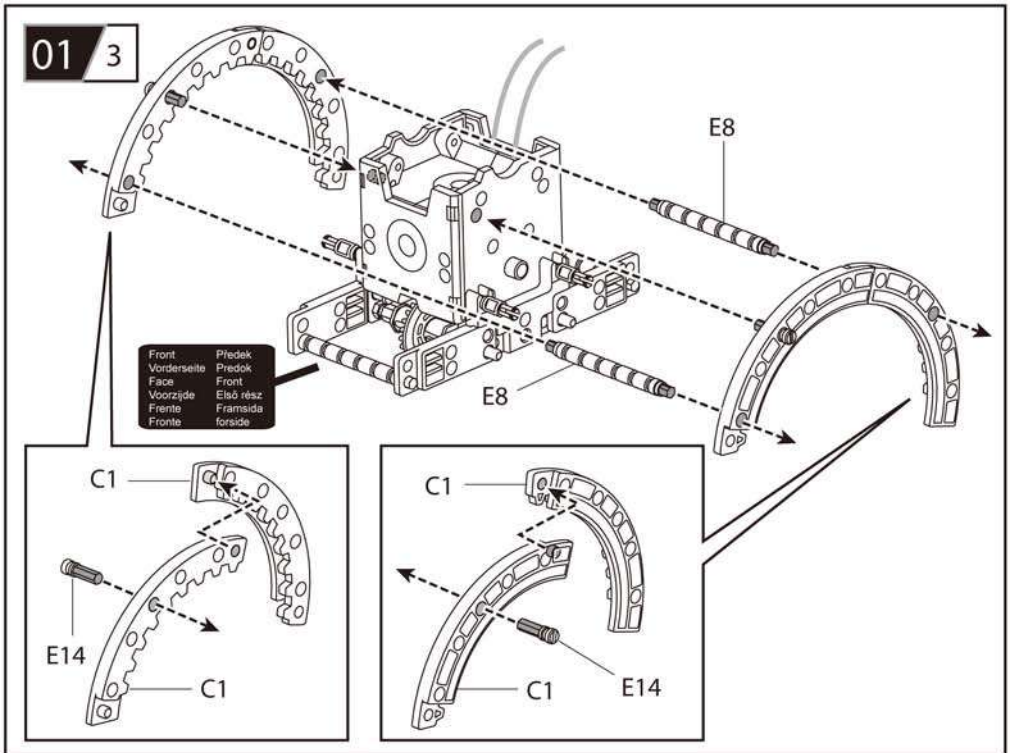
01 3
E8
E8
Front Předek
Vorderseite Predok
Face Front
Voorzijde Első rész
Frente Framsida
Fronte forside
C1
E14
C1
C1
C1
E14

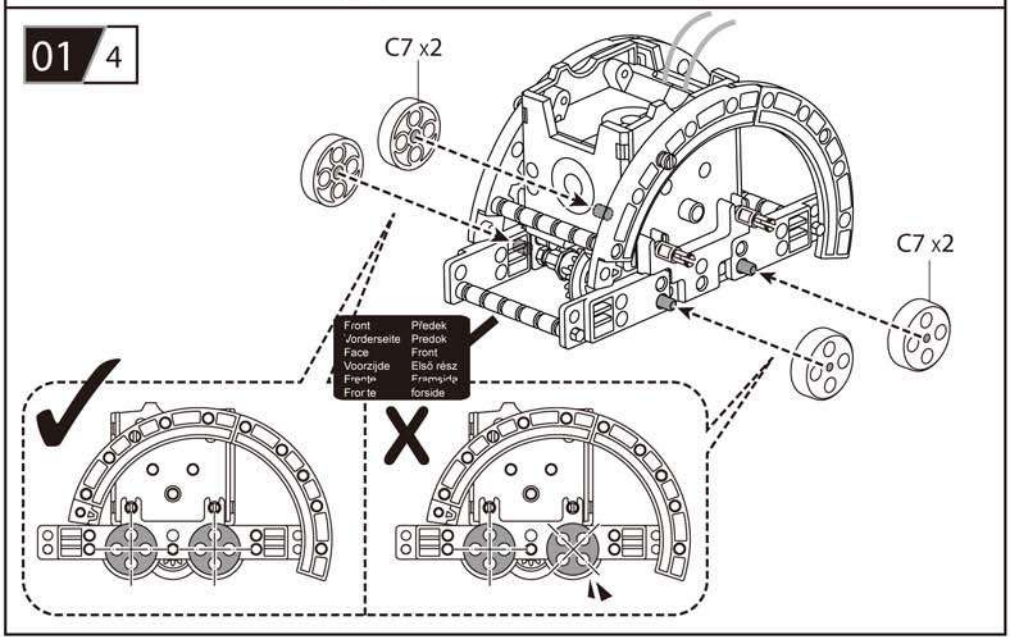
01 4
C7 x2
C7 x2
Front Předek
Vorderseite Predok
Face Front
Voorzijde Első rész
Frente Framsida
Fronte forside

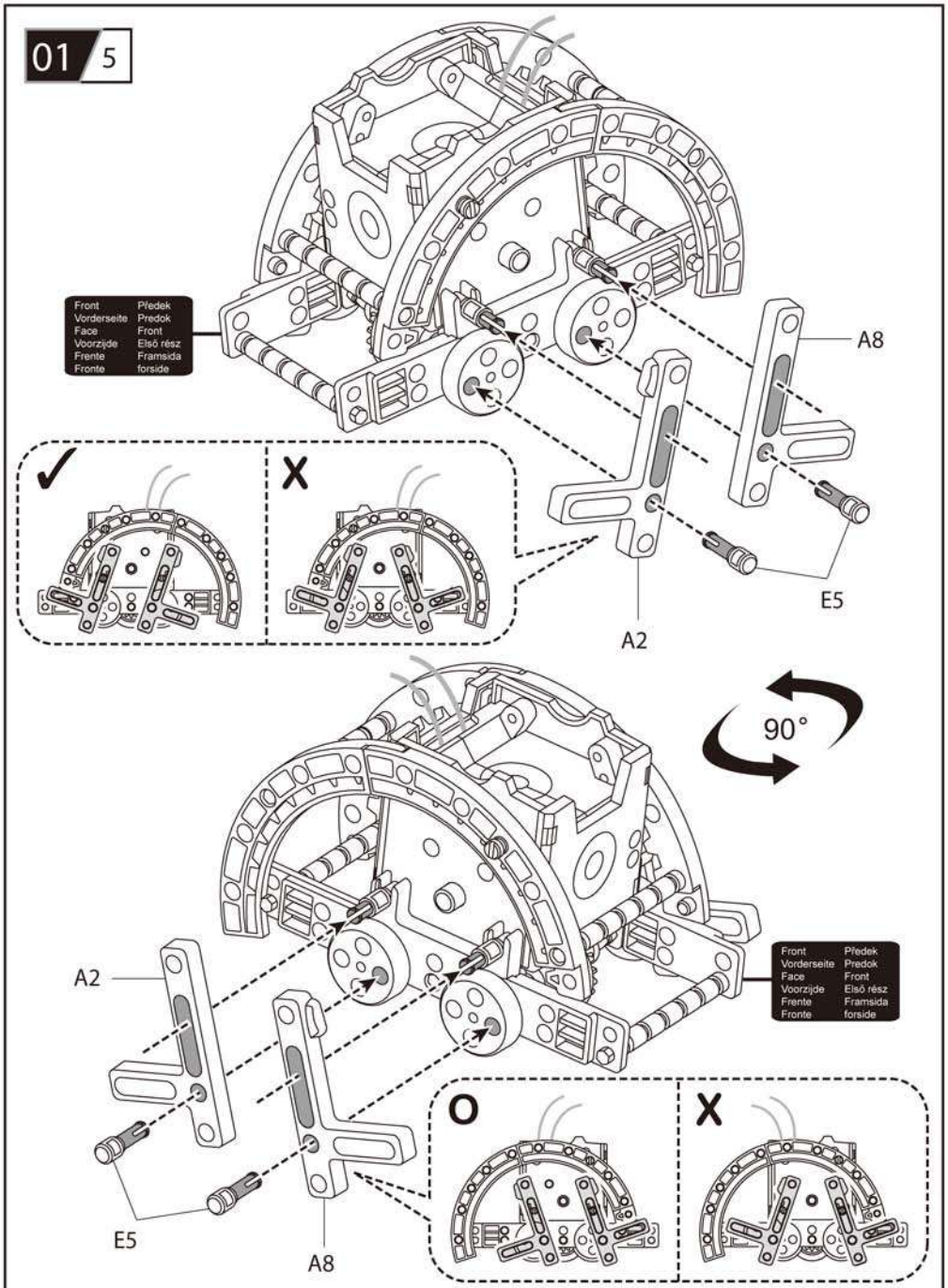
Front Předek
Vorderseite Predok
Face Front
Voorzijde Első rész
Frente Framsida
Fronte forside
A8
E5
A2
90°
A2
E5
A8
O
X

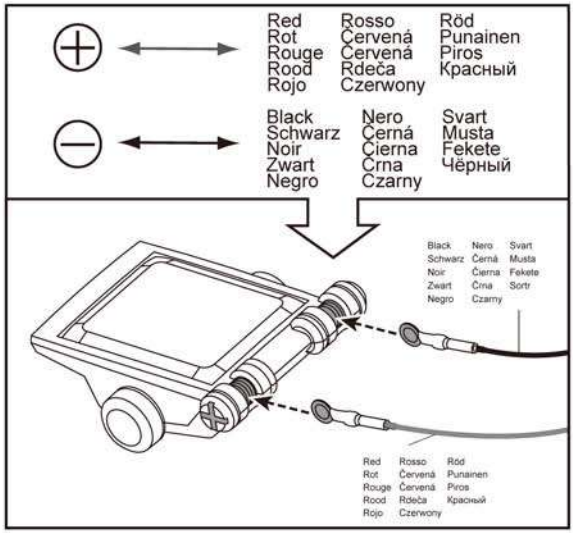
Red Rosso Röd
Rot Červená Punainen
Rouge Červená Piros
Rood Rdeča Красный
Rojo Czerwony
Black Nero Svart
Schwarz Černá Musta
Noir Černa Fekete
Zwart Črna Чёрный
Negro Czarny
Black Nero Svart
Schwarz Černá Musta
Noir Černa Fekete
Zwart Črna Sortr
Negro Czarny
Red Rosso Röd
Rot Červená Punainen
Rouge Červená Piros
Rood Rdeča Красный
Rojo Czerwony

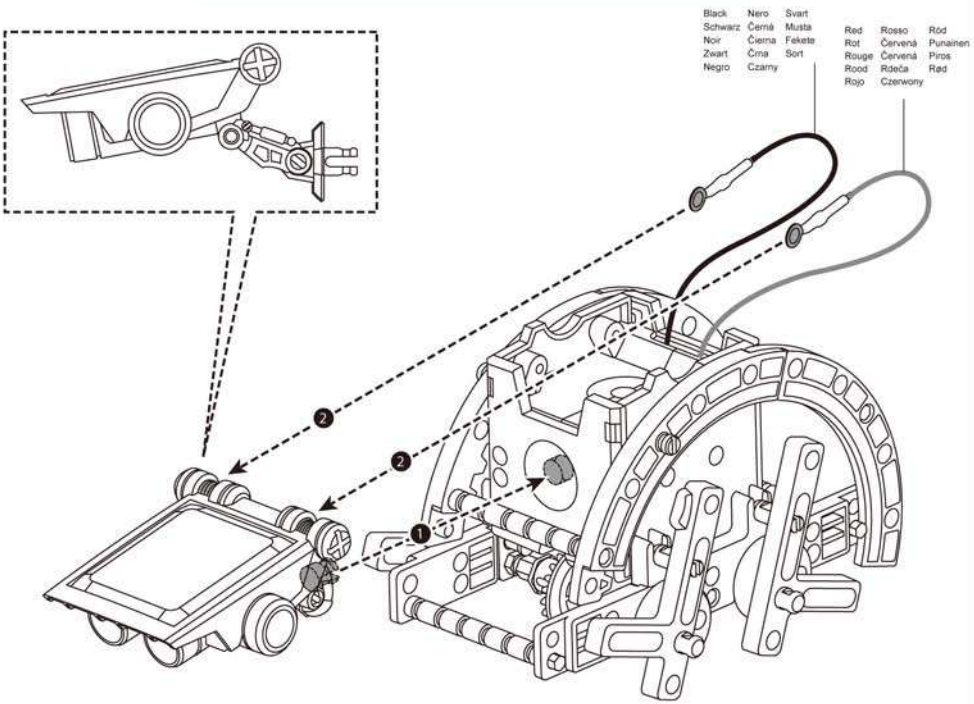
Black Nero Svart
Schwarz Černá Musta
Noir Černa Fekete
Zwart Črna Sort
Negro Czarny
Red Rosso Röd
Rot Červená Punainen
Rouge Červená Piros
Rood Rdeča Rød
Rojo Czerwony
2
2
1

02 Walker - bot

L1

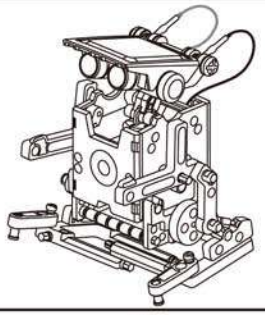

Prepare the below parts first before you assemble the"Walker-Bot"
Bereite nachsehend genannte Teile zunächst vor, bevor Du das "Walker-Bot" zusammen baust
Préparez les éléments ci dessous avant d'assembler le "Walker-Bot"
Verzamel de volgende onderdelen om de 'Walker-Bot" in elkaar te zetten
Preparar primero las siguientes piezas antes de montar la "Walker-Bot"
Preparare le parti sotto prima di montare il "Walker-Bot"
Před poskládáním modelu "Walker-Bot" si připravte následující díly
Pred poskladaním modelu "Walker-Bot" si pripravte nasledovné diely
Przygotuj poniższe części zanim będziesz zmontować "Walker-Bot"
Készítsük össze az alábbi alkatrészeket a „Walker-Bot" összeszereléséhez
Preparera de nedre delarna först innan du monterar "Walker-Bot"
Klargør først disse dele før du samler "Walker-Bot"

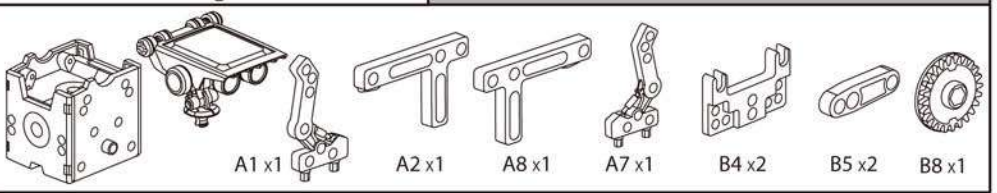

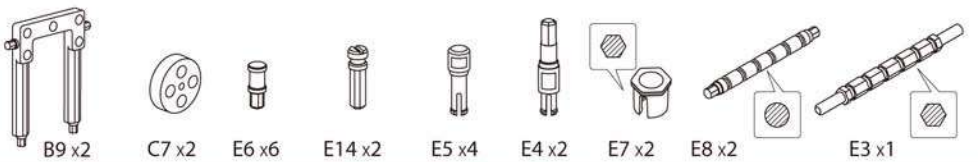

01

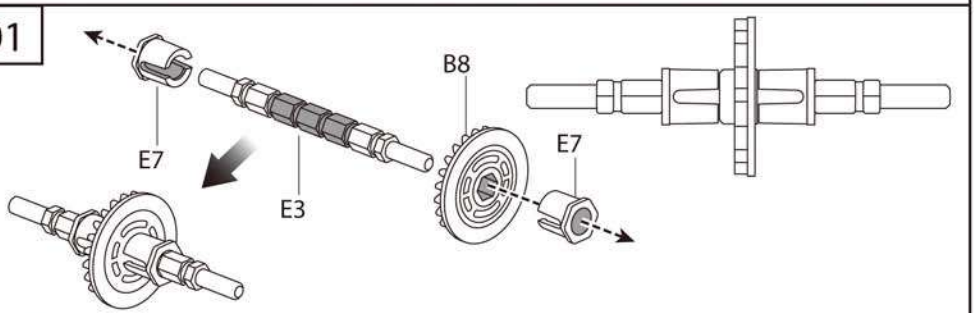

02

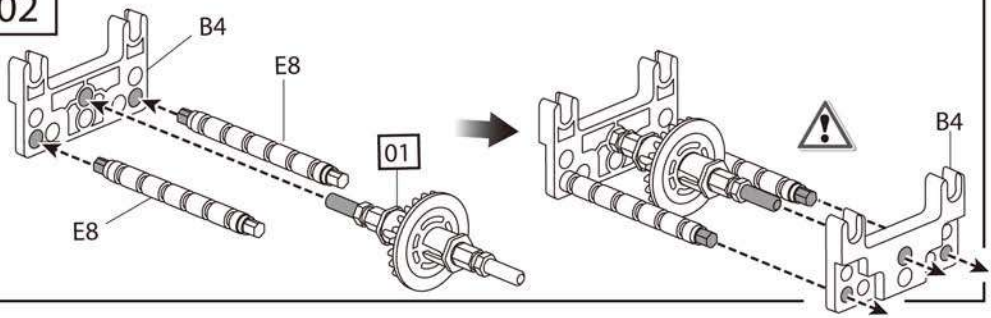

03

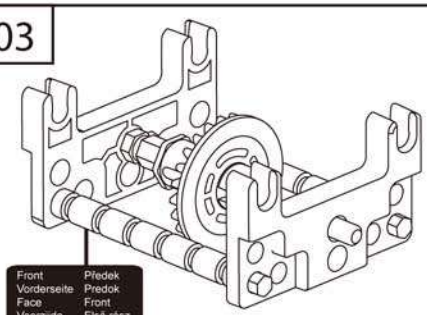

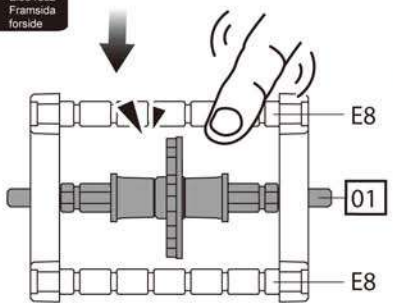

Check with finger if gearbox runs smoothly by rotating
Kontrolliere ob der Motorblock sich dreht in dem Du mit Deinem Finger oder Daumen daran drehst.
Vérifiez avec votre doigt si la boite de vitesse fonctionne facilement lors de la rotation
Controleer of motorblok soepel loopt met uw vinger
Verifique con el dedo si caja de engranajes funciona girando suavemente
Verificare con un dito se cambio senza intoppi ruotando
Prstem zkontrolujte, zda se převodovka otáčí hladce
Prstom skontrolujte, či sa prevodovka otáča hladko
Skontaktuj się z palca, jeśli skrzynia biegów działa płynnie przez obracanie
Ellenőrizze az ujjaival, hogy a sebességváltó könnyen forog.
Använd ett finger för att kontrollera om växelládan drivs problemfritt.
Check med fingeren om gearkassen kører uhindret og snurrer

02 1

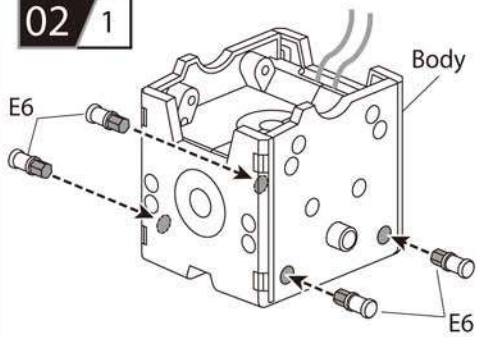

02 2

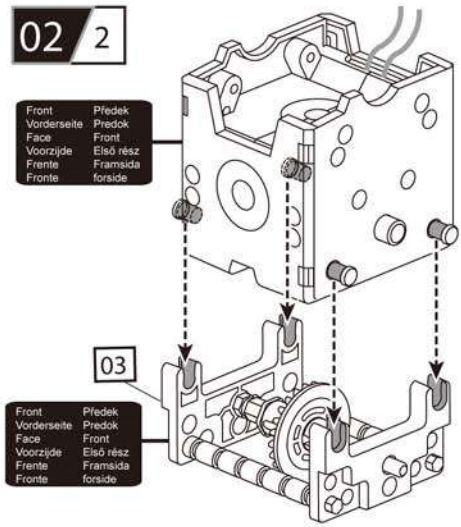

02 3

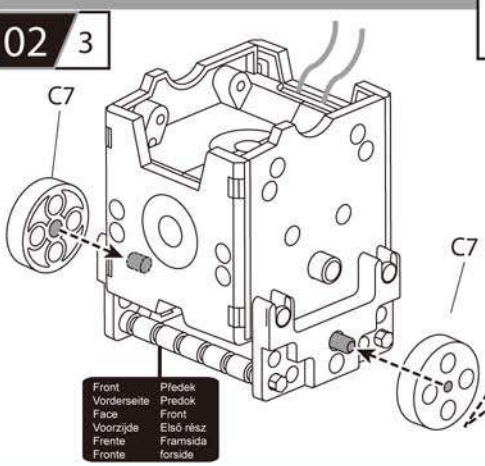

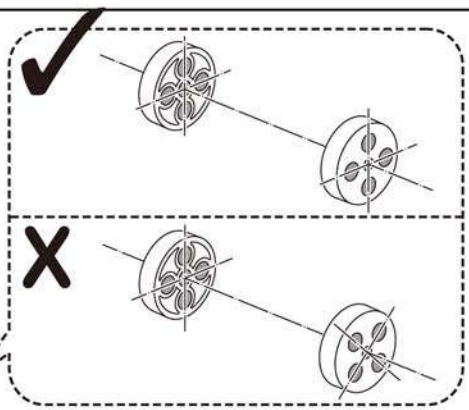

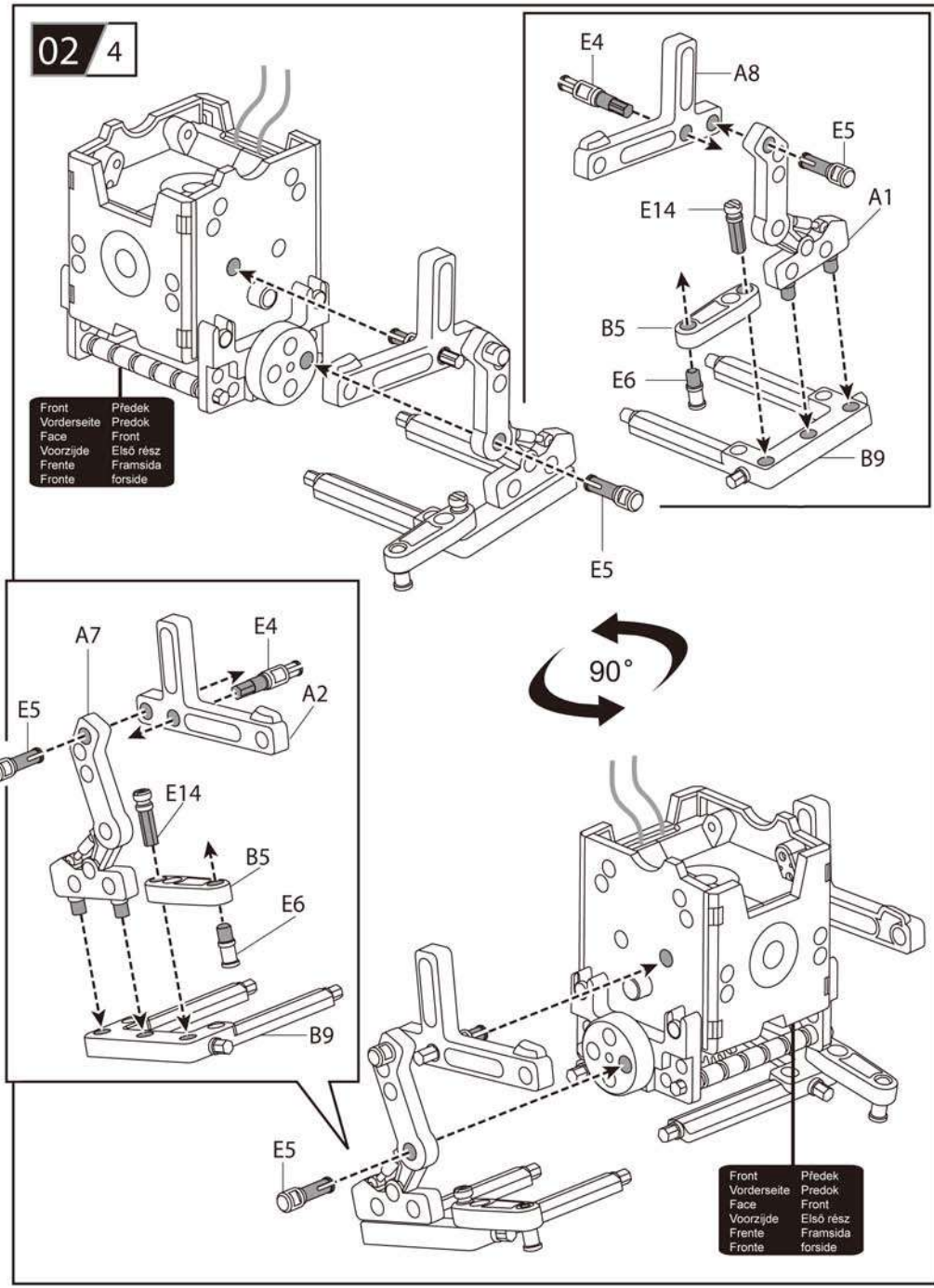
02 4
E4
A8
E5
A1
E14
B5
E6
B9
E5
Front Předek
Vorderseite Predok
Face Front
Voorzijde Elsô rész
Frente Framsida
Fronte forside
A7
E4
A2
E5
E14
B5
E6
B9
90°
E5
Front Předek
Vorderseite Predok
Face Front
Voorzijde Elsô rész
Frente Framsida
Fronte forside

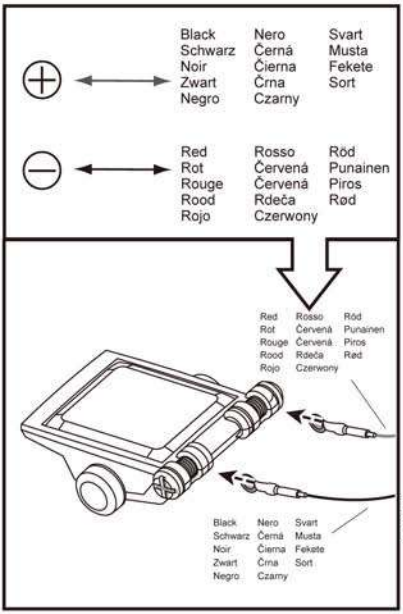

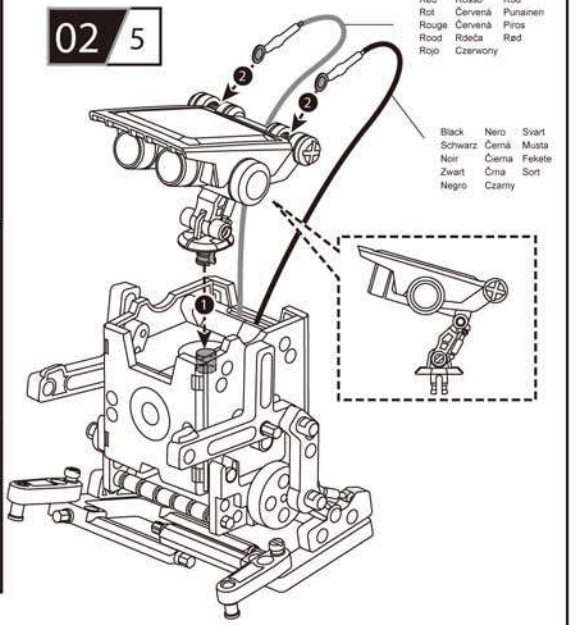

03 Quadru-bot

L1

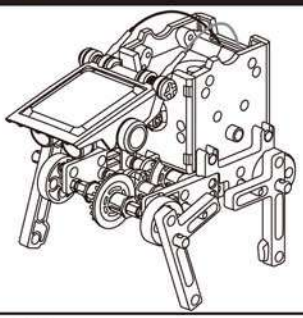

Prepare the below parts first before you assemble the"Quadra-Bot"
Bereite nachsehend genannte Teile zunächst vor, bevor Du das "Quadra-Bot" zusammen baust
Préparez les éléments ci dessous avant d'assembler le "Quadra-Bot"
Verzamel de volgende onderdelen om de 'Quadra-Bot" in elkaar te zetten
Preparar primero las siguientes piezas antes de montar la "Quadra-Bot"
Preparare le parti sotto prima di montare il "Quadra-Bot"
Před poskládáním modelu "Quadra-Bot" si připravte následující díly
Pred poskladaním modelu "Quadra-Bot" si pripravte nasledovné diely
Przygotuj poniższe części zanim będziesz zmontować "Quadra-Bot"
Készítsük össze az alábbi alkatrészeket a „Quadra-Bot" összeszereléséhez
Preparera de nedre delarna först innan du monterar "Quadra-Bot"
Klargør først disse dele før du samler "Quadra-Bot"

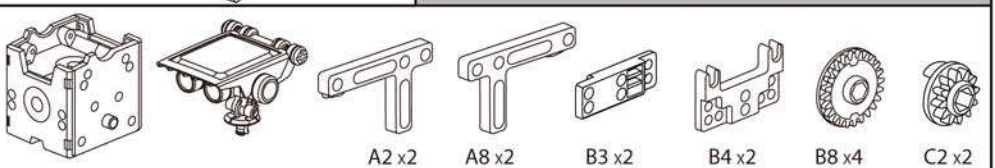



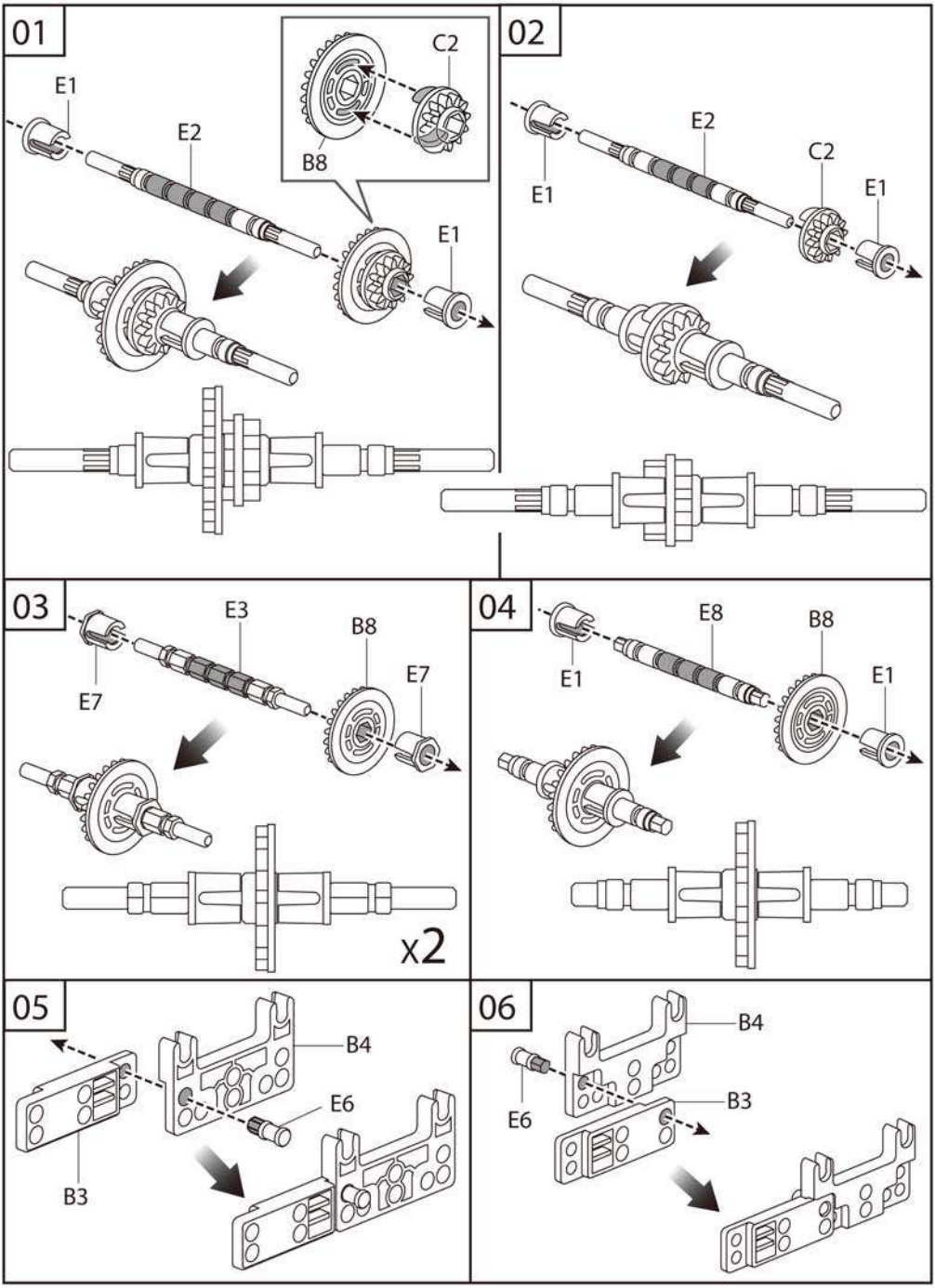
01
E1
E2
C2
B8
E1
02
E1
E2
C2
E1
03
E3
B8
E7
E7
x2
04
E1
E8
B8
E1
05
B4
E6
B3
06
B4
E6
B3

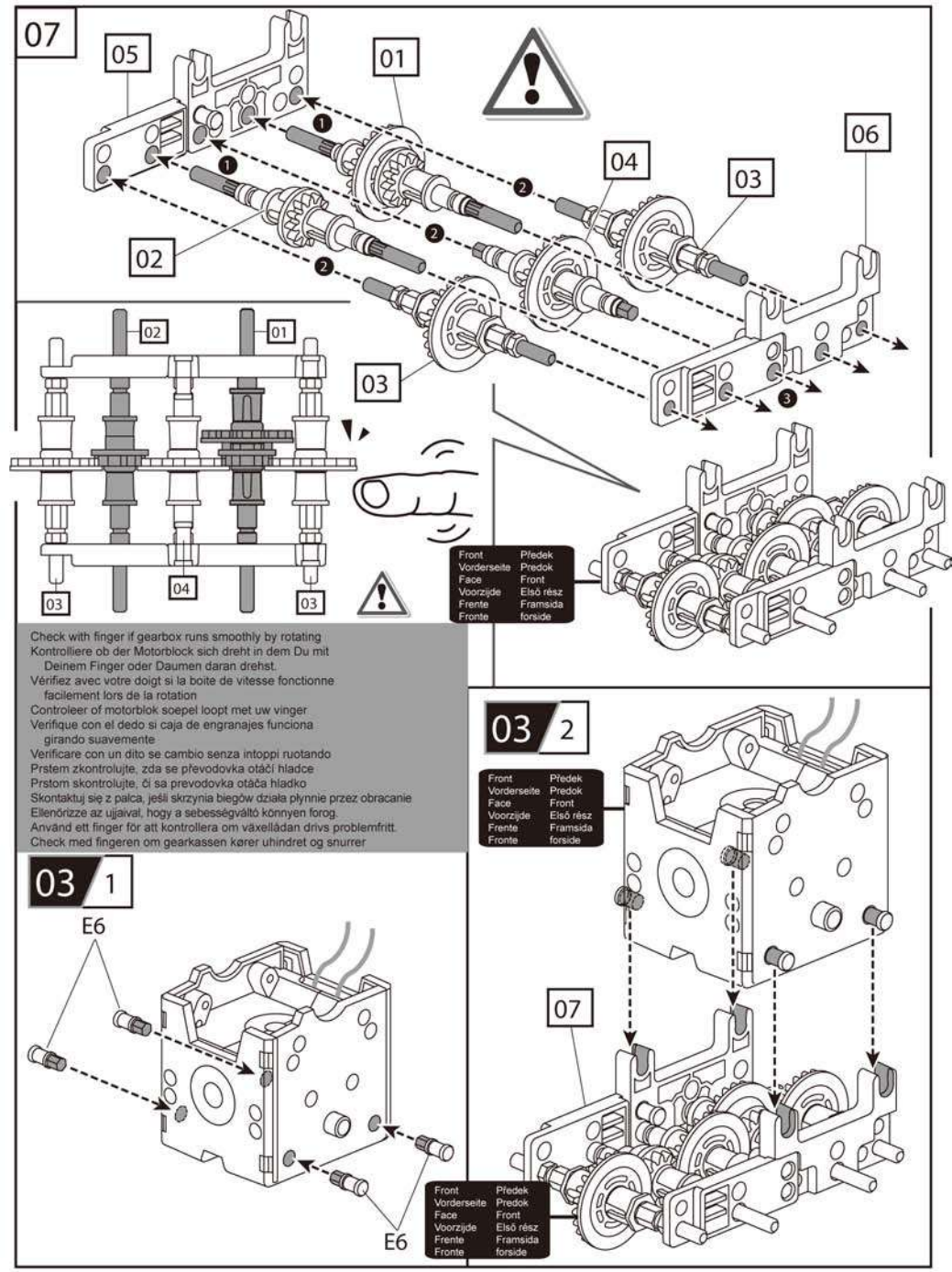

Check with finger if gearbox runs smoothly by rotating
Kontrolliere ob der Motorblock sich dreht in dem Du mit Deinem Finger oder Daumen daran drehst.
Vérifiez avec votre doigt si la boite de vitesse fonctionne facilement lors de la rotation
Controleer of motorblok soepel loopt met uw vinger
Verifique con el dedo si caja de engranajes funciona girando suavemente
Verificare con un dito se cambio senza intoppi ruotando
Prstem zkontrolujte, zda se převodovka otáčí hladce
Prstom skontrolujte, či sa prevodovka otáča hladko
Skontaktuj się z palca, jeśli skrzynia biegów działa płynnie przez obracanie
Ellenőrizze az ujjaival, hogy a sebességváltó könnyen forog.
Använd ett finger för att kontrollera om växellådan drivs problemfritt.
Check med fingeren om gearkassen kører uhindret og snurrer

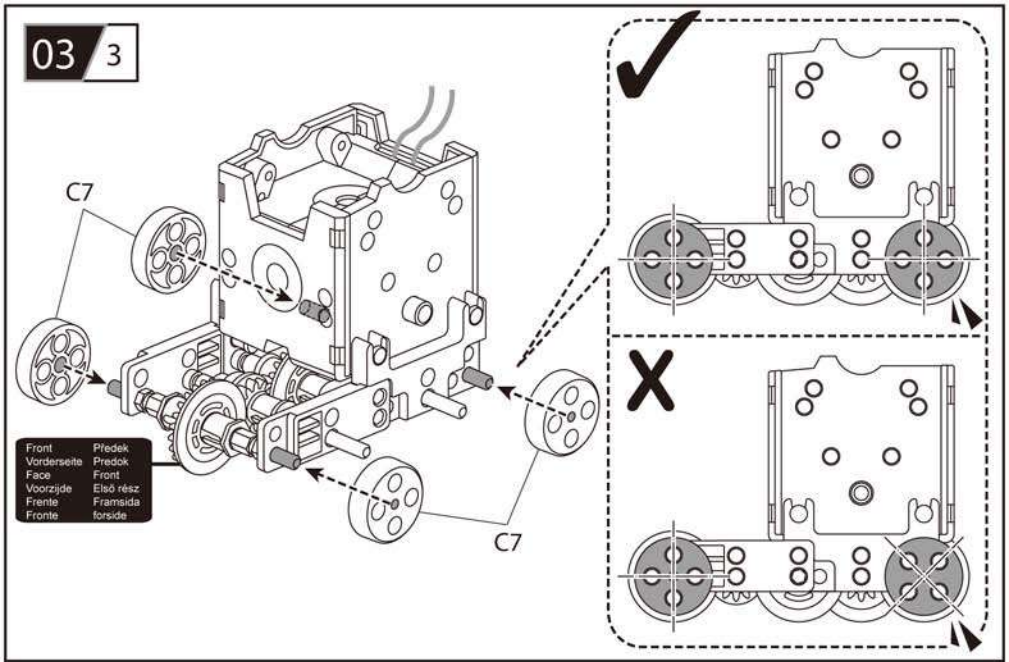
03 3
C7
C7
Front Předek
Vorderseite Predok
Face Front
Voorzijde Elsó rész
Frente Framsida
Fronte forside

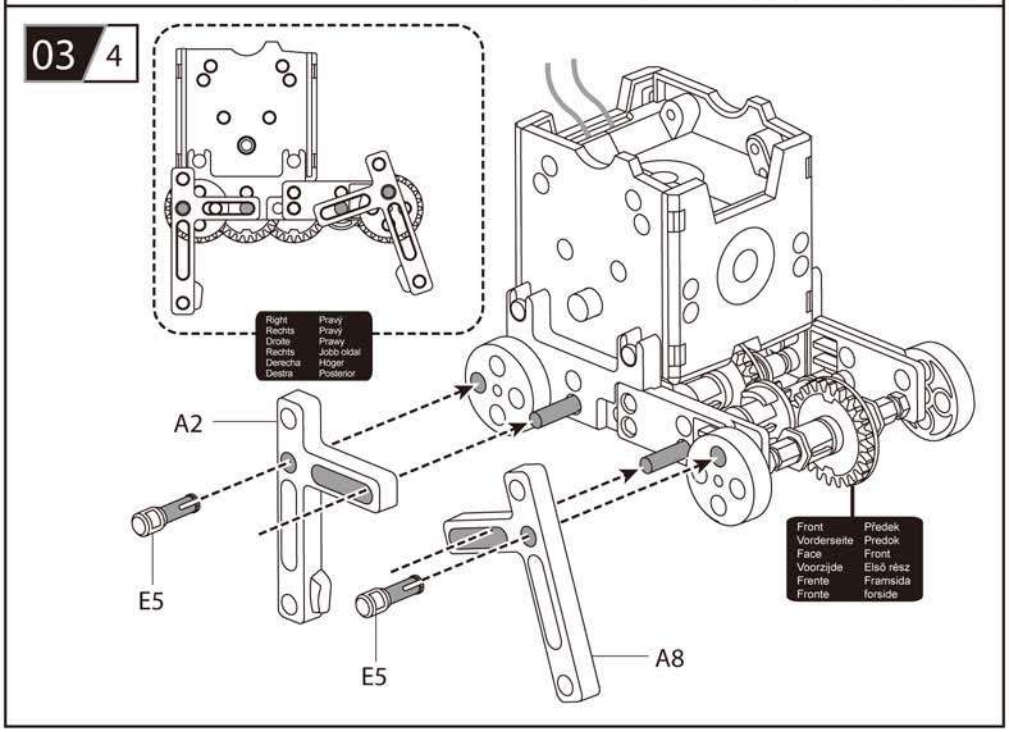
03 4
Right Pravý
Rechts Pravý
Droite Pravy
Rechts Jobb oldal
Derecha Höger
Destra Posterior
A2
E5
E5
A8
Front Předek
Vorderseite Predok
Face Front
Voorzijde Elsó rész
Frente Framsida
Fronte forside

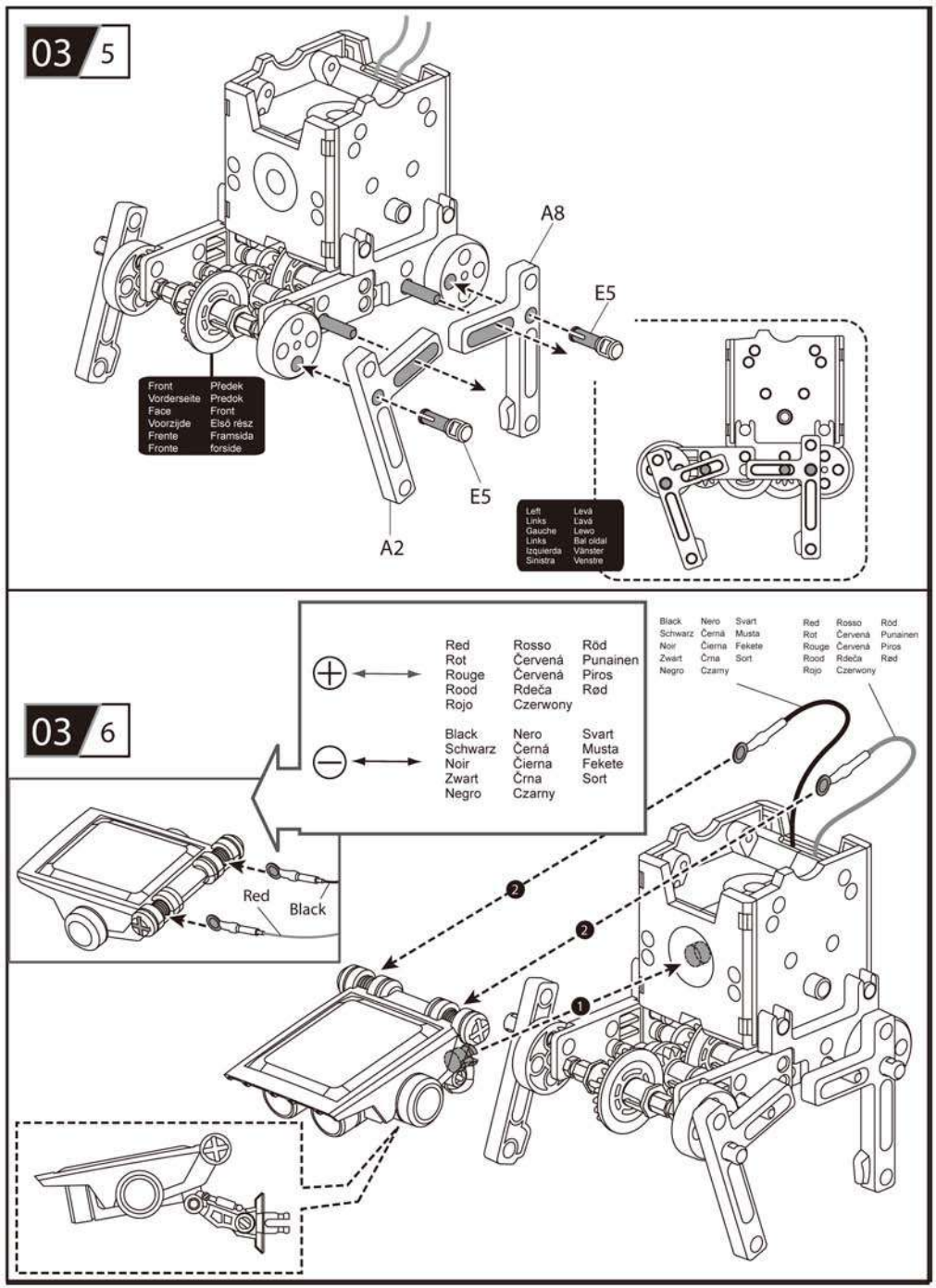
03 5
A8
E5
E5
A2
Front Vorderseite Face Voorzijde Frente Fronte
Předek Predok Front Első rész Framsida forside
Left Links Gauche Links Izquierda Sinistra
Levá Lavá Lewo Bal oldal Vänster Venstre
03 6
Red Rot Rouge Rood Rojo
Rosso Červená Červená Rdeča Czerwony
Röd Punainen Piros Rød
Black Schwarz Noir Zwart Negro
Nero Černá Čierna Črna Czarny
Svart Musta Fekete Sort
Red Black
1
2
2

04 Wheel-bot

L1

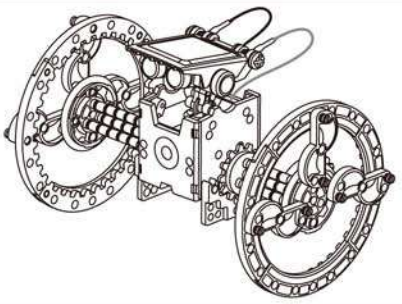

Prepare the below parts first before you assemble the"Wheel-Bot"
Bereite nachsehend genannte Teile zunächst vor, bevor Du das "Wheel-Bot" zusammen baust
Préparez les éléments ci dessous avant d'assembler le "Wheel-Bot"
Verzamel de volgende onderdelen om de 'Wheel-Bot" in elkaar te zetten
Preparar primero las siguientes piezas antes de montar la "Wheel-Bot"
Preparare le parti sotto prima di montare il "Wheel-Bot"
Před poskládáním modelu "Wheel-Bot" si připravte následující díly
Pred poskladanim modelu "Wheel-Bot" si pripravte nasledovné diely
Przygotuj poniższe części zanim będziesz zmontować "Wheel-Bot"
Készítsük össze az alábbi alkatrészeket a „Wheel-Bot" összeszereléséhez
Preparera de nedre delarna först innan du monterar "Wheel-Bot"
Klargør først disse dele før du samler "Wheel-Bot"

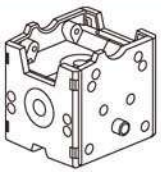



A1 x1

A7 x1

B1 x3

B2 x3

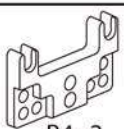
B4 x2

C6 x2

C1 x8

E6 x4

E14 x14

E10 x2
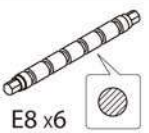
E8 x6

01

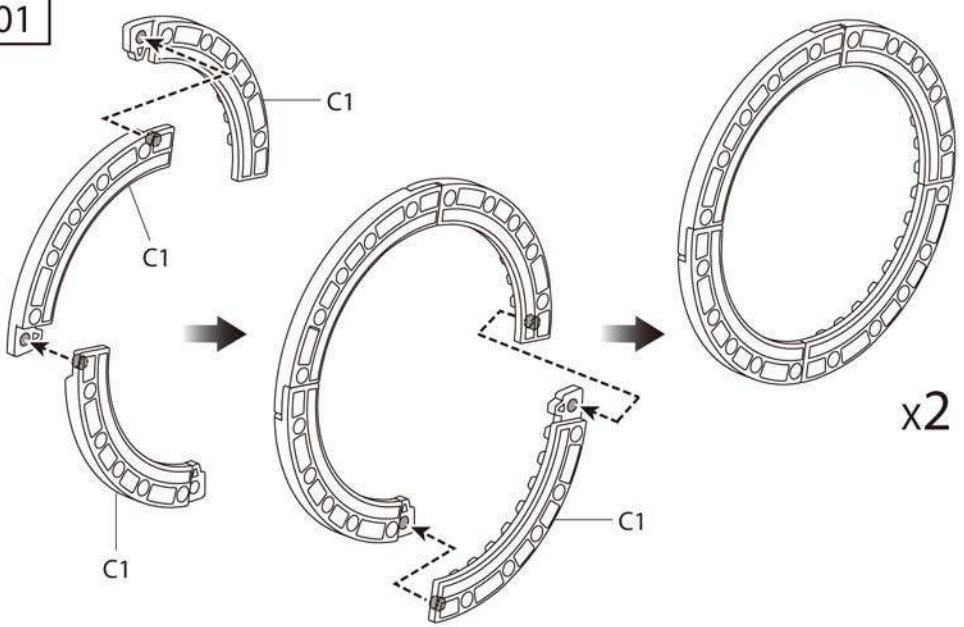

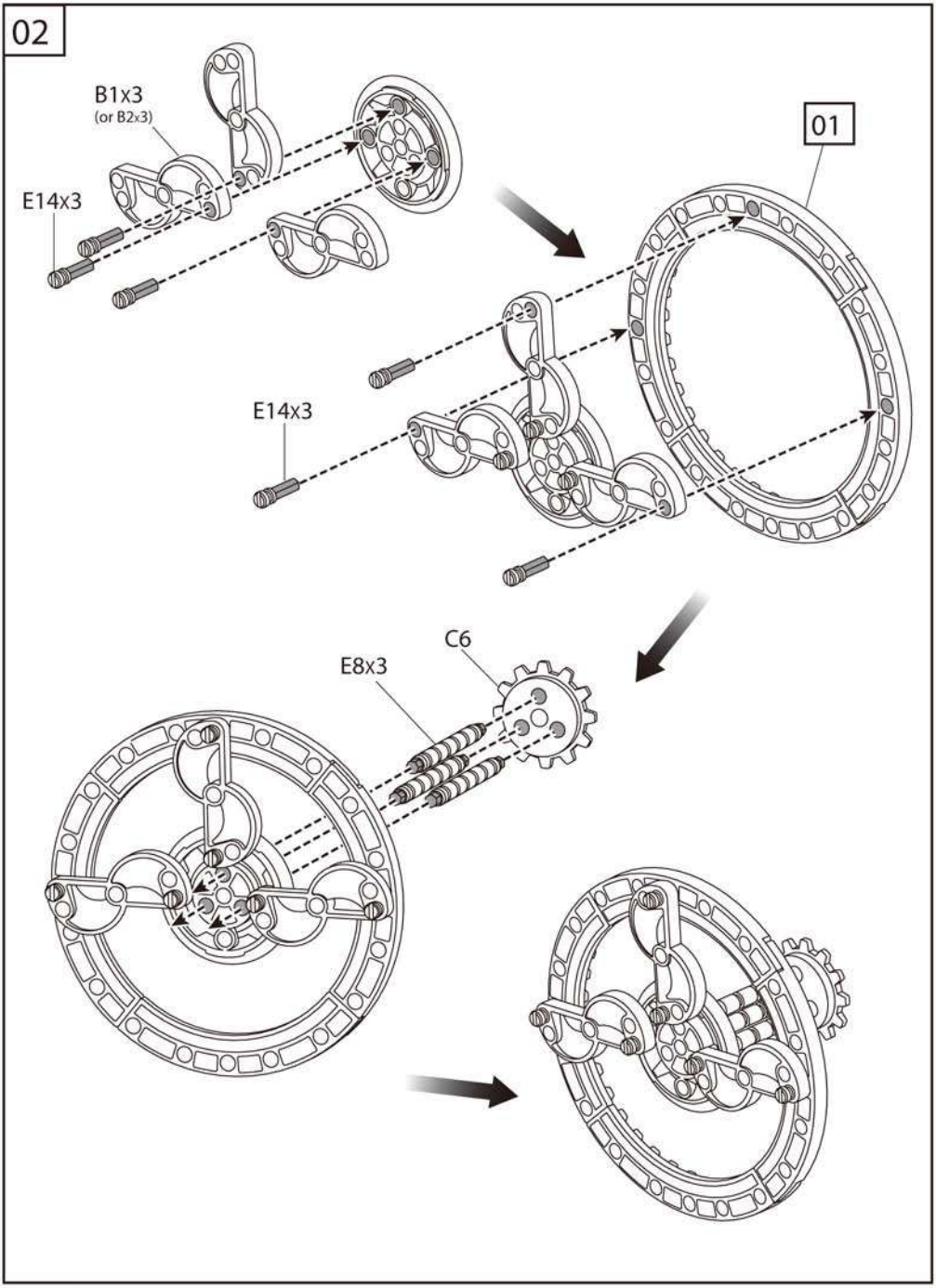
02
B1x3
(or B2x3)
E14x3
01
E14x3
C6
E8x3

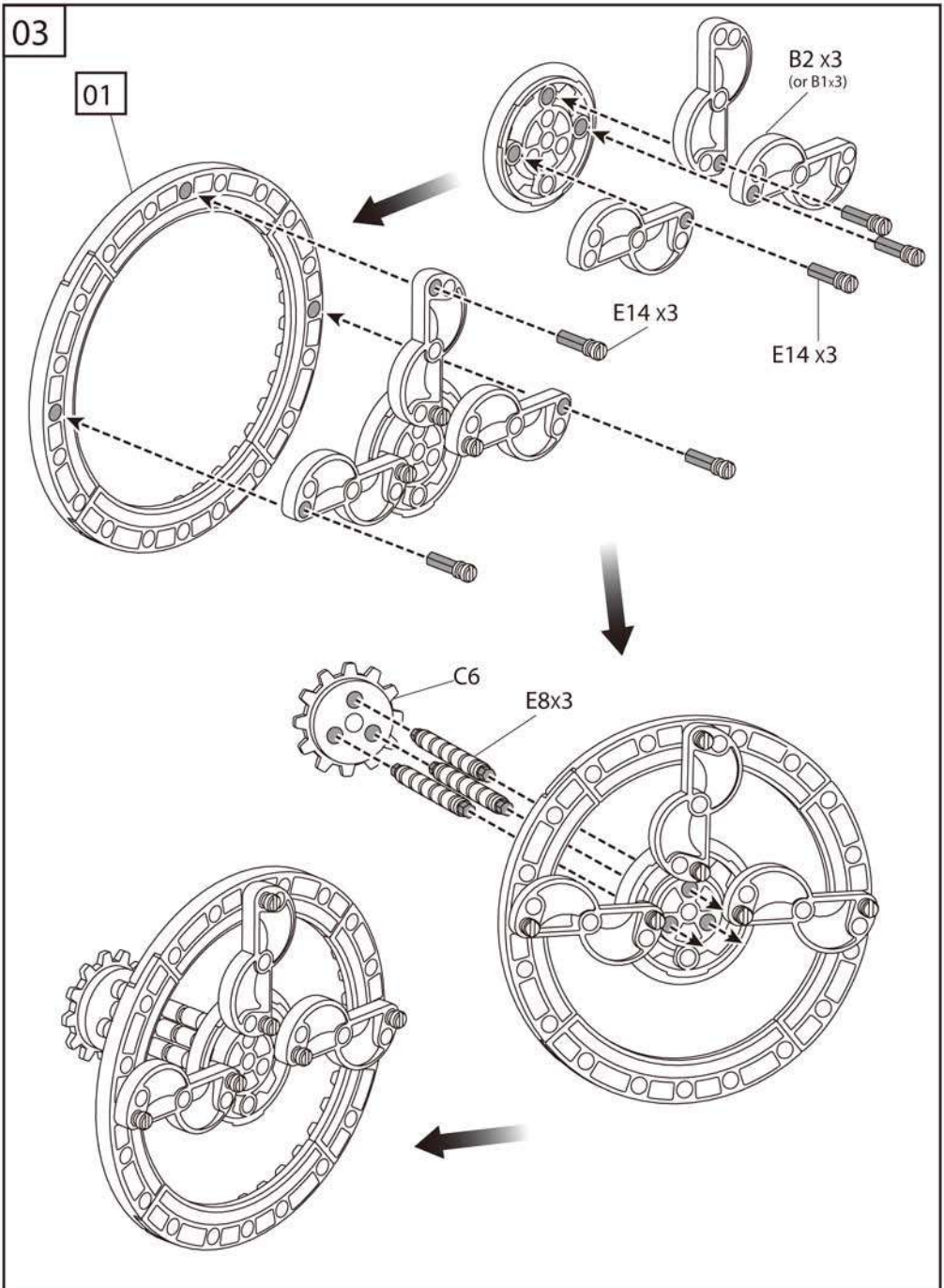
03
01
B2 x3
(or B1x3)
E14 x3
E14 x3
C6
E8x3

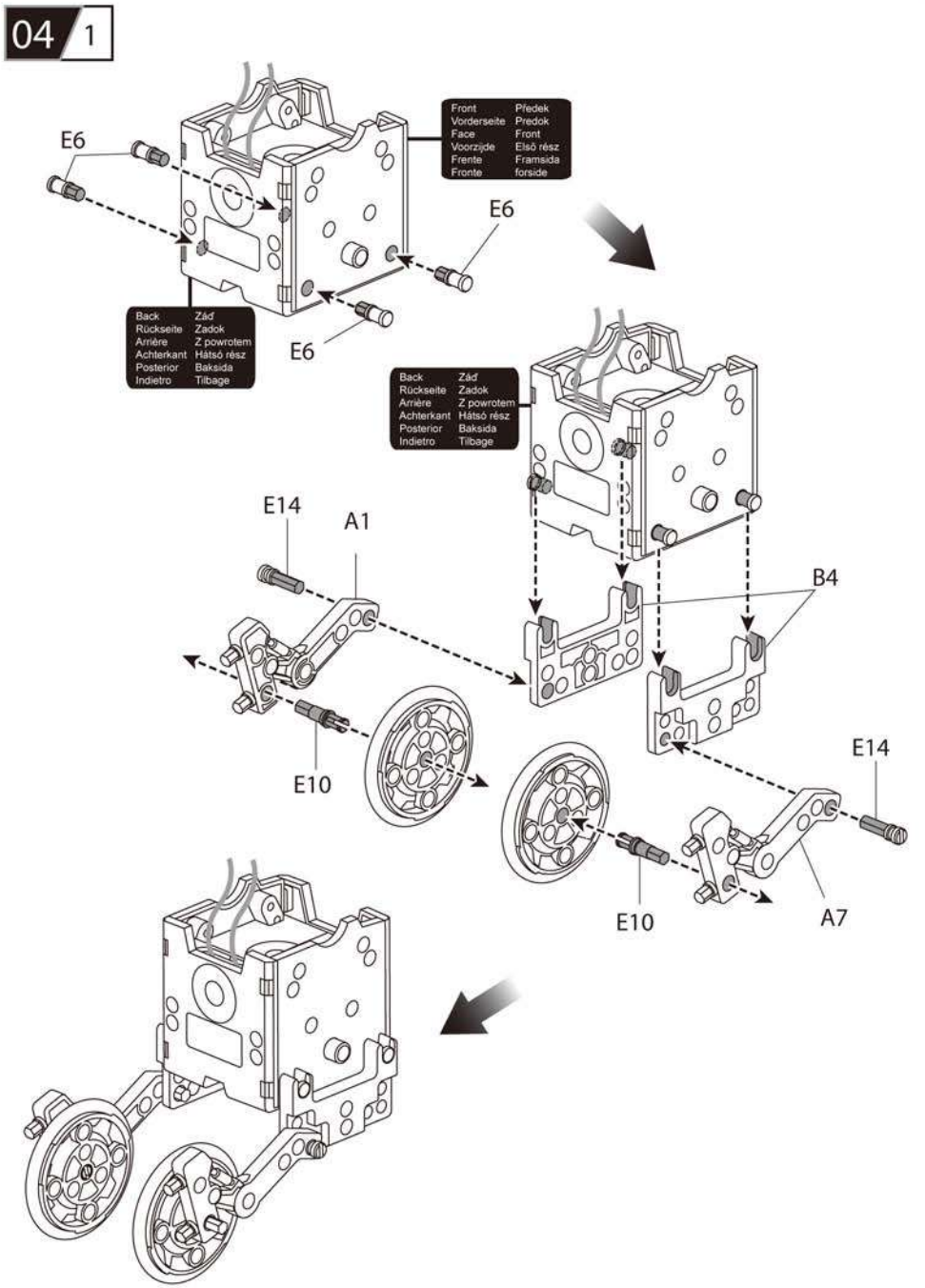
04 1
E6
E6
E6
E6
Front Předek
Vorderseite Predok
Face Front
Voorzijde Első rész
Frente Framsida
Fronte forside
Back Záď
Rückseite Zadok
Arrière Z powrotem
Achterkant Hátsó rész
Posterior Baksida
Indietro Tilbage
Back Záď
Rückseite Zadok
Arrière Z powrotem
Achterkant Hátsó rész
Posterior Baksida
Indietro Tilbage
E14
A1
B4
E10
E14
E10
A7

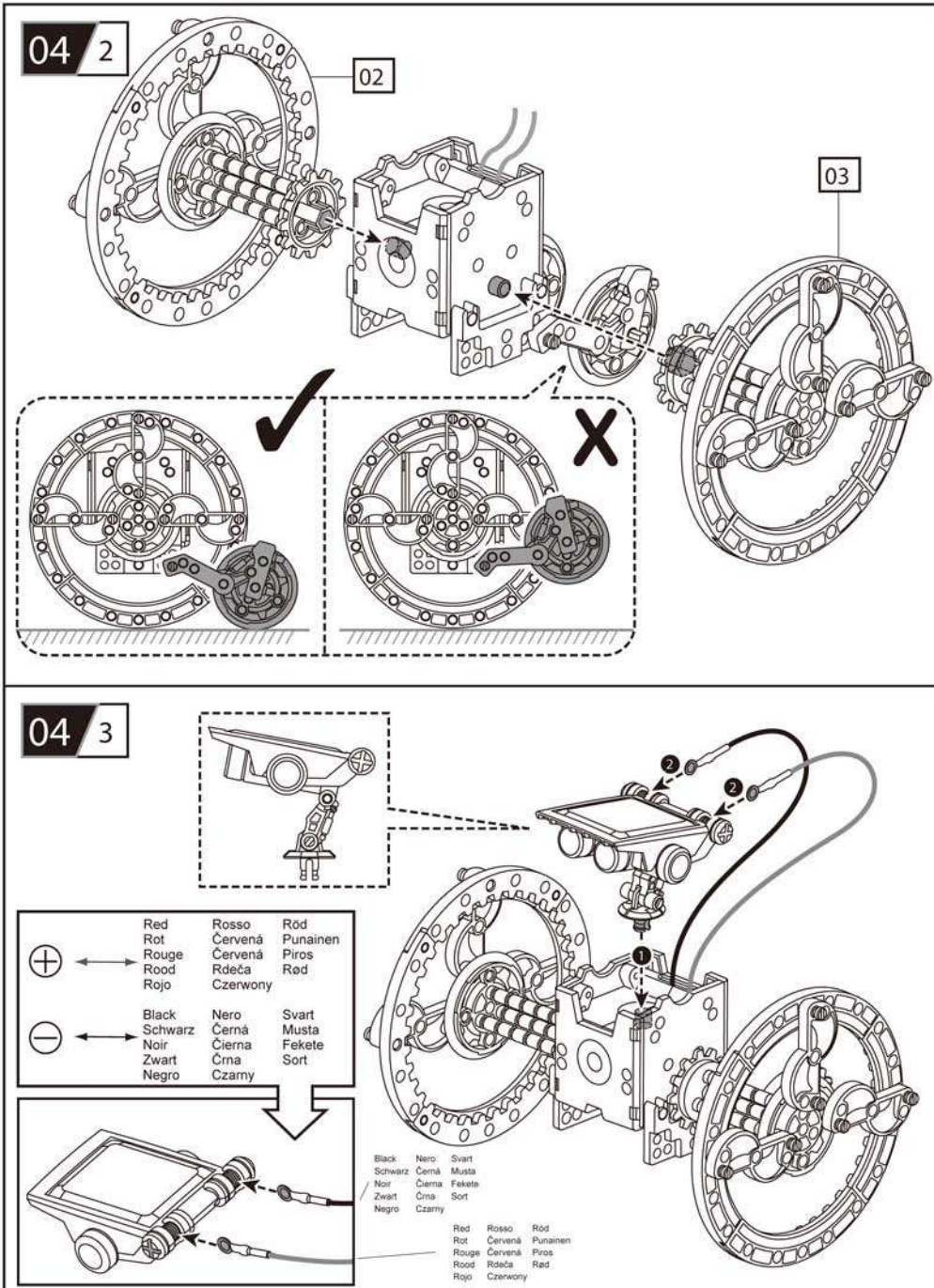
04 2
02
03
04 3
Red Rosso Röd
Rot Červená Punainen
Rouge Červená Piros
Rood Rdeča Rød
Rojo Czerwony
Black Nero Svart
Schwarz Černá Musta
Noir Čierna Fekete
Zwart Črna Sort
Negro Czarny

05 Boat-bot

L1

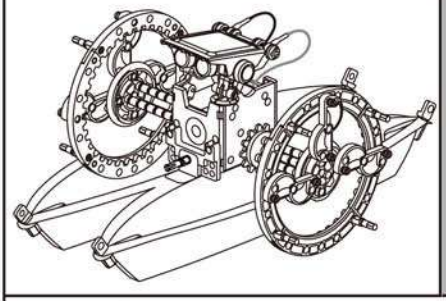

Prepare the below parts first before you assemble the"Boat-Bot"
Bereite nachsehend genannte Teile zunächst vor, bevor Du das "Boat-Bot" zusammen baust
Préparez les éléments ci dessous avant d'assembler le "Boat-Bot"
Verzamel de volgende onderdelen om de "Boat-Bot" in elkaar te zetten
Preparar primero las siguientes piezas antes de montar la "Boat-Bot"
Preparare le parti sotto prima di montare il "Boat-Bot"
Před poskládáním modelu "Boat-Bot" si připravte následujici díly
Pred poskladaním modelu "Boat-Bot" si pripravte nasledovné diely
Przygotuj poniższe części zanim będziesz zmontować "Boat-Bot"
Készítsük össze az alábbi alkatrészeket a „Boat-Bot" összeszereléséhez
Preparera de nedre delarna först innan du monterar "Boat-Bot"
Klargør først disse dele før du samler "Boat-Bot"

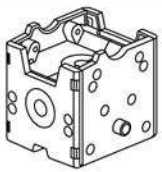



B1 x3

B2 x3
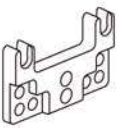
B4 x2

C6 x2

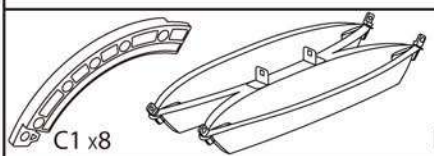
C1 x8

E6 x4

E14 x12

E4 x8

E9 x2
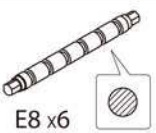
E8 x6

01

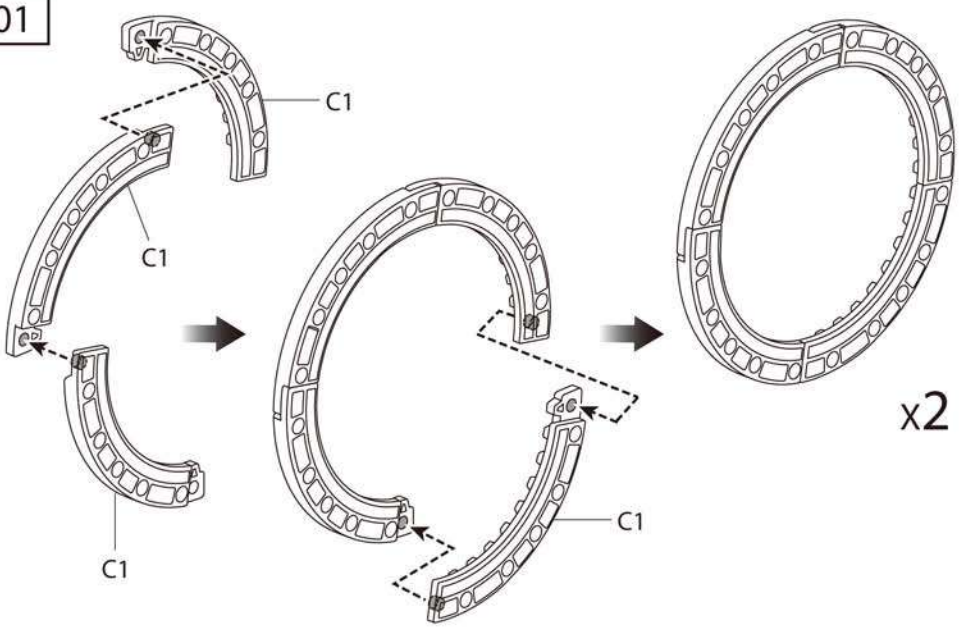

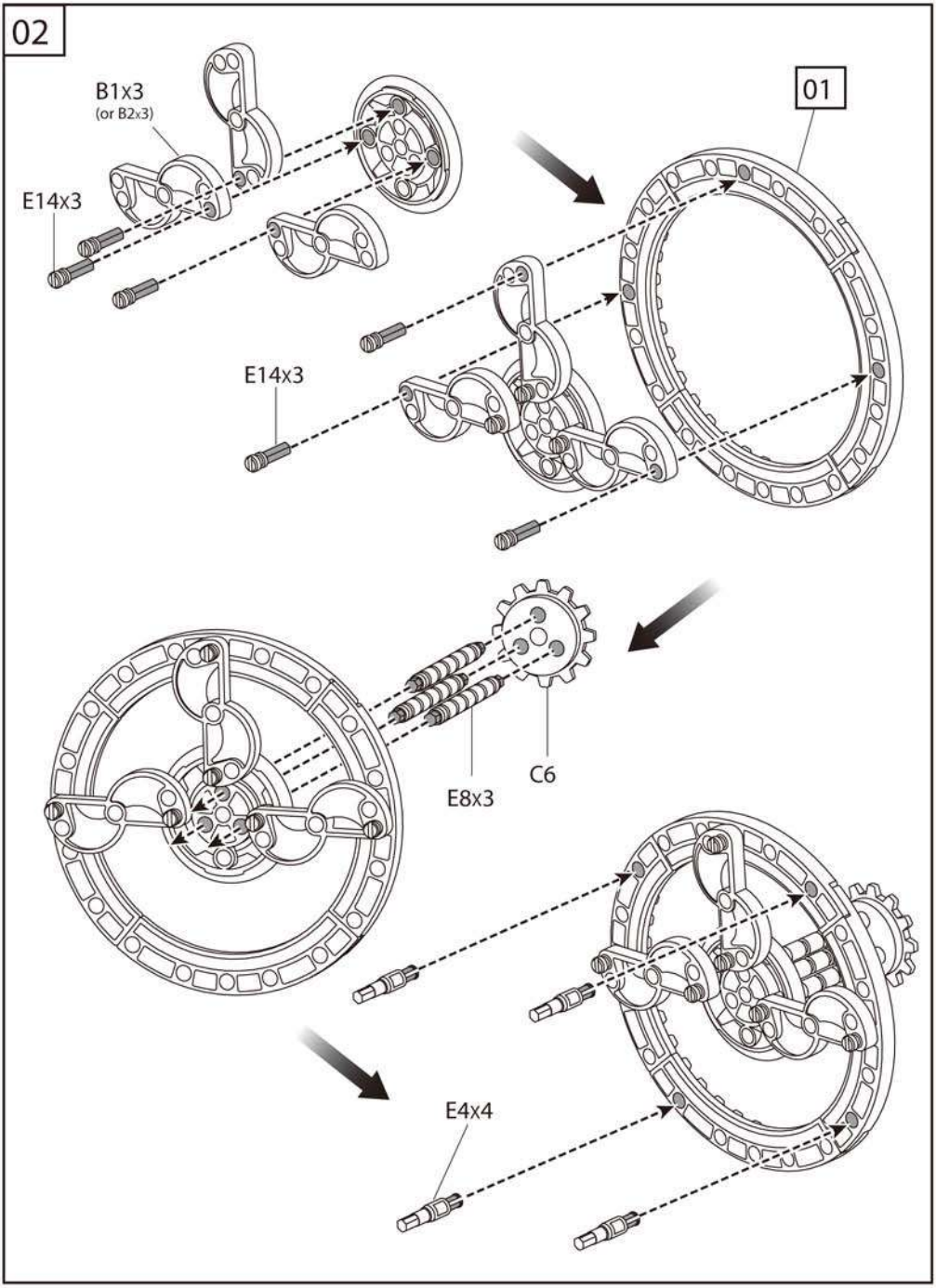
02
B1x3
(or B2x3)
E14x3
01
E14x3
E8x3
C6
E4x4

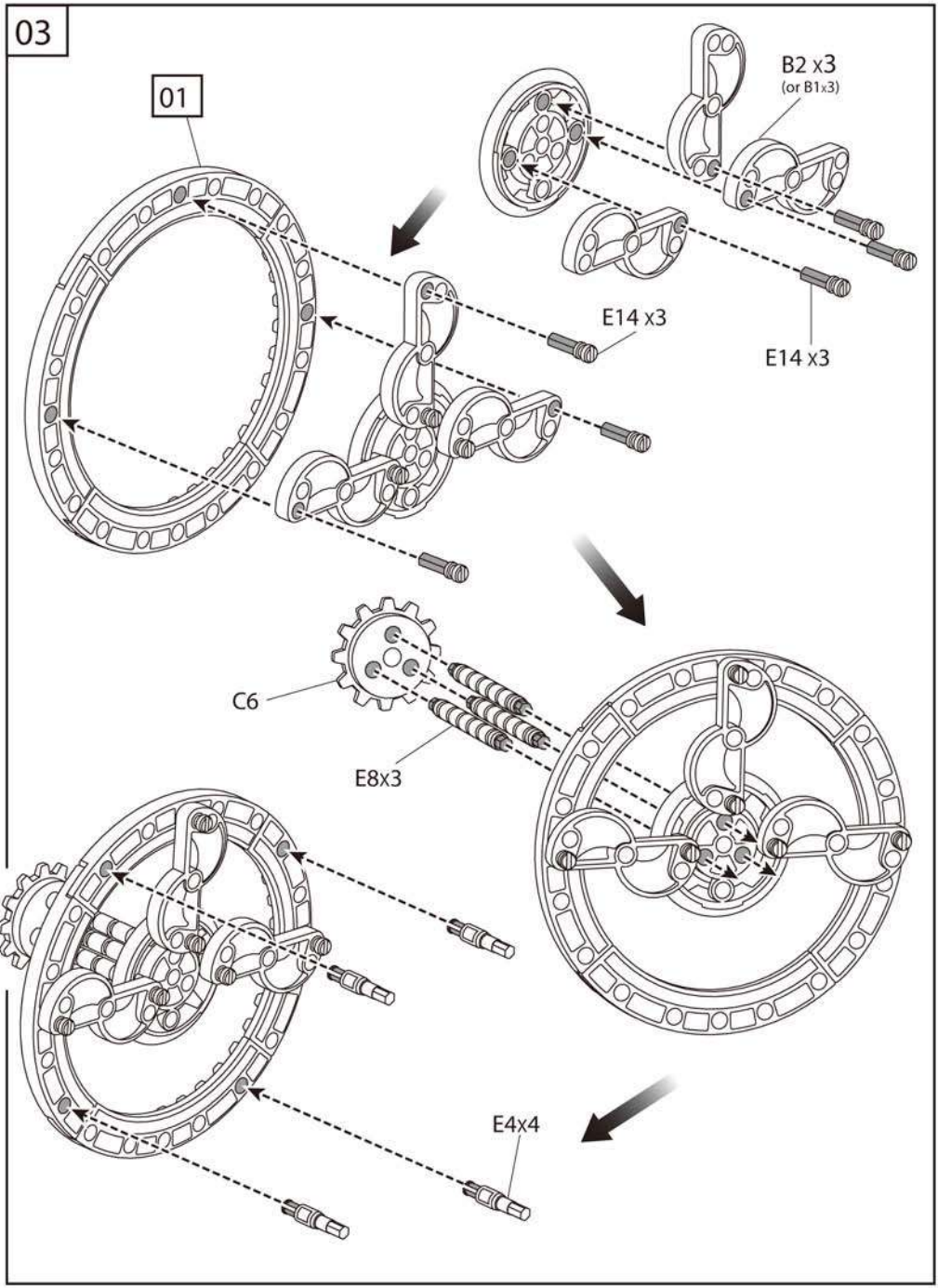
03
01
B2 x3
(or B1x3)
E14 x3
E14 x3
C6
E8x3
E4x4

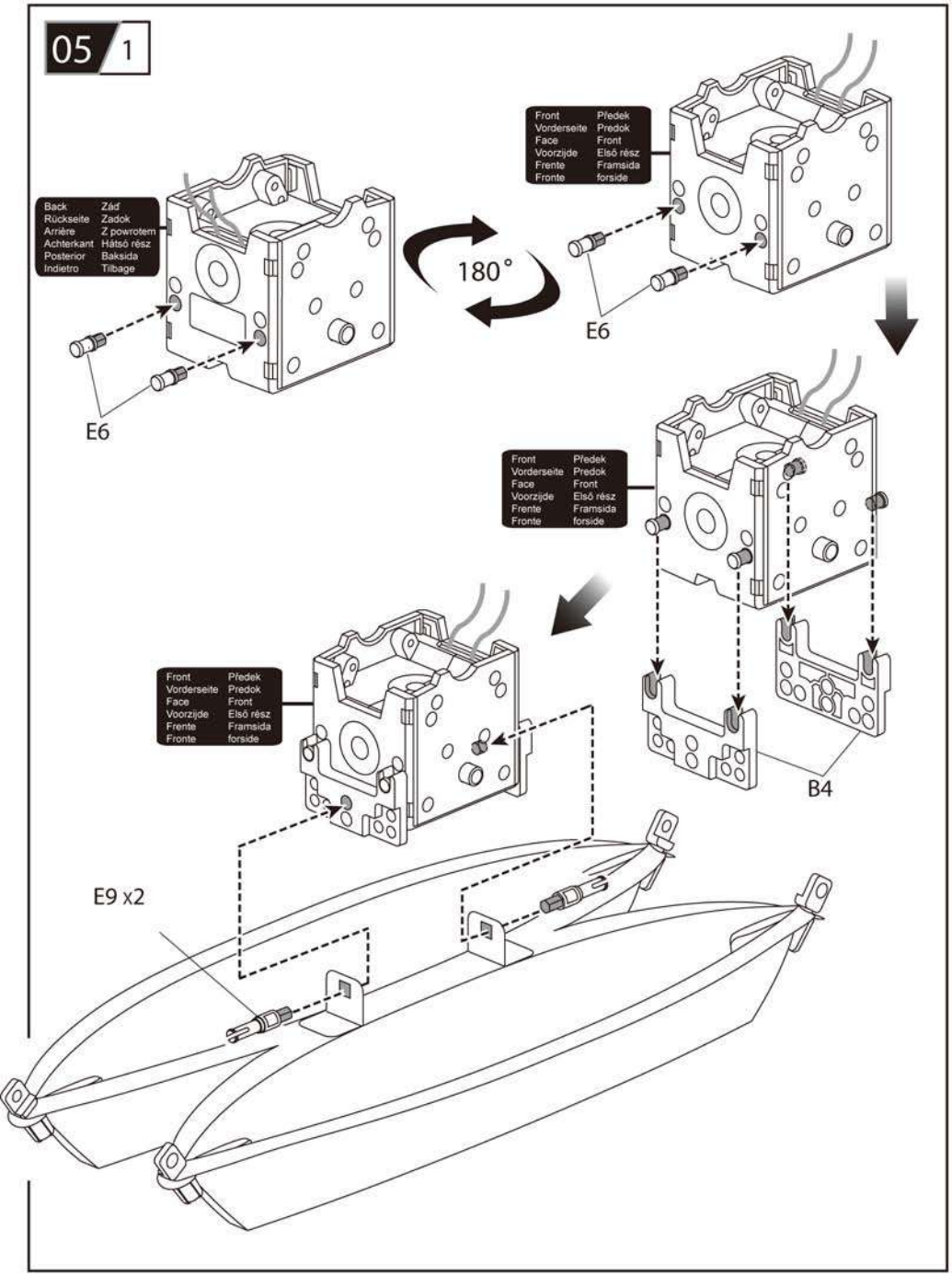
05 1
Back Zád
Rückseite Zadok
Arrière Z powrotem
Achterkant Hátsó rész
Posterior Baksida
Indietro Tilbage
Front Předek
Vorderseite Predok
Face Front
Voorzijde Első rész
Frente Framsida
Fronte forside
180°
E6
E6
Front Předek
Vorderseite Predok
Face Front
Voorzijde Első rész
Frente Framsida
Fronte forside
B4
Front Předek
Vorderseite Predok
Face Front
Voorzijde Első rész
Frente Framsida
Fronte forside
E9 x2

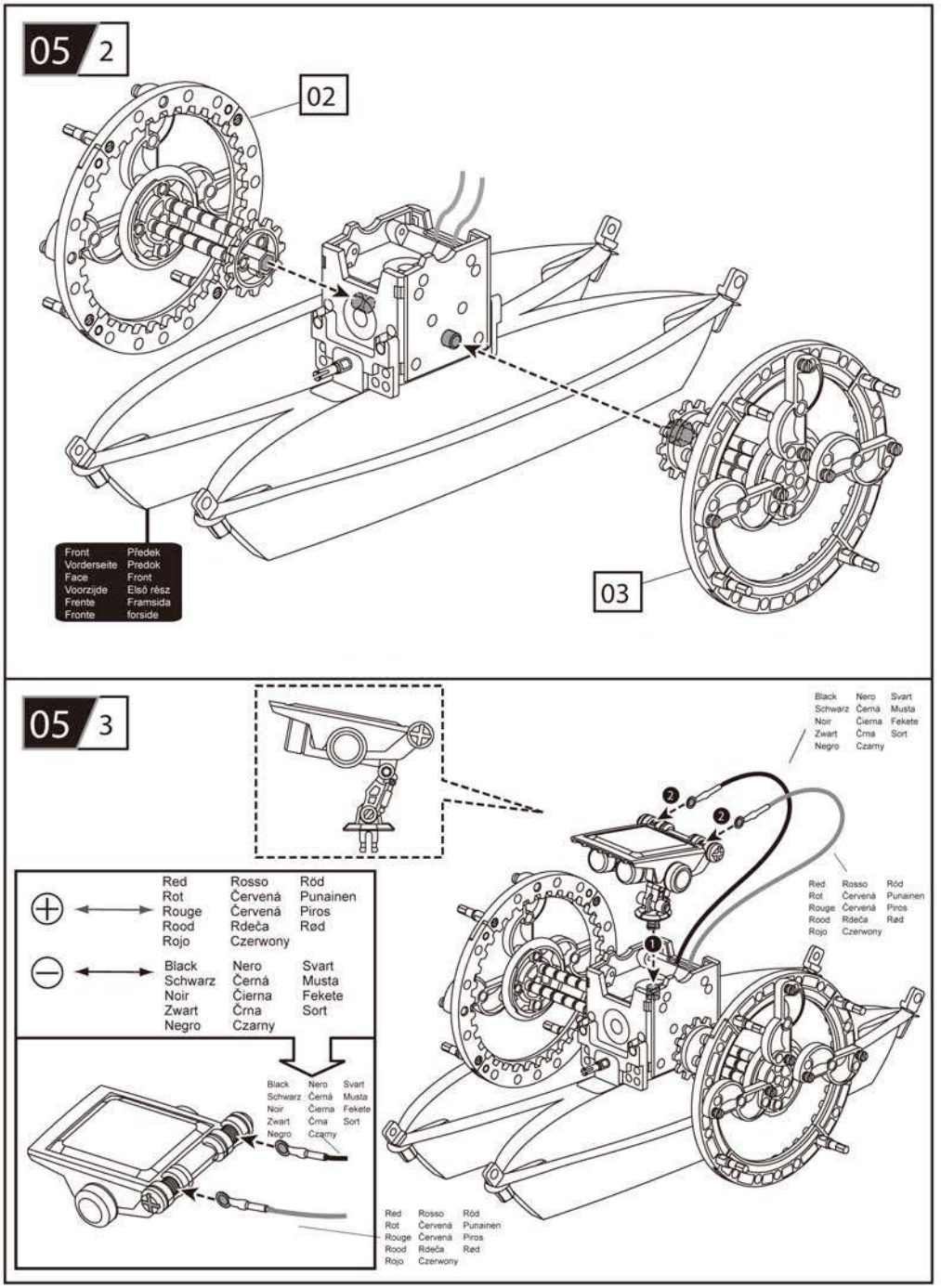
05 2
02
Front
Vorderseite
Face
Voorzijde
Frente
Fronte
Předek
Predok
Front
Elsõ rész
Framsida
forside
03
05 3
Red
Rot
Rouge
Rood
Rojo
Rosso
Červená
Červená
Rdeča
Czerwony
Röd
Punainen
Piros
Rød
Black
Schwarz
Noir
Zwart
Negro
Nero
Černá
Čierna
Črna
Czarny
Svart
Musta
Fekete
Sort
Red
Rot
Rouge
Rood
Rojo
Rosso
Červená
Červená
Rdeča
Czerwony
Röd
Punainen
Piros
Rød
Black
Schwarz
Noir
Zwart
Negro
Nero
Černá
Čierna
Črna
Czarny
Svart
Musta
Fekete
Sort
Red
Rot
Rouge
Rood
Rojo
Rosso
Červená
Červená
Rdeča
Czerwony
Röd
Punainen
Piros
Rød

06 Beetle-bot

L1

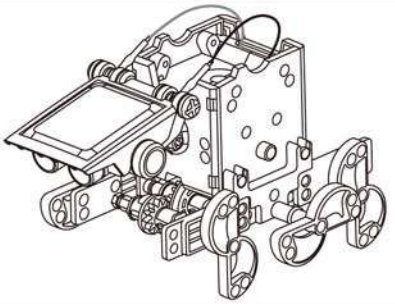

Prepare the below parts first before you assemble the"Beetle-Bot"
Bereite nachsehend genannte Teile zunächst vor, bevor Du das "Beetle-Bot" zusammen baust
Préparez les éléments ci dessous avant d'assembler le "Beetle-Bot"
Verzamel de volgende onderdelen om de 'Beetle-Bot" in elkaar te zetten
Preparar primero las siguientes piezas antes de montar la "Beetle-Bot"
Preparare le parti sotto prima di montare il "Beetle-Bot"
Před poskládáním modelu "Beetle-Bot" si připravte následujici díly
Pred poskladaním modelu "Beetle-Bot" si pripravte nasledovné diely
Przygotuj poniższe części zanim będziesz zmontować "Beetle-Bot"
Készítsük össze az alábbi alkatrészeket a „Beetle-Bot" összeszereléséhez
Preparera de nedre delarna först innan du monterar "Beetle-Bot"
Klargør først disse dele før du samler "Beetle-Bot"

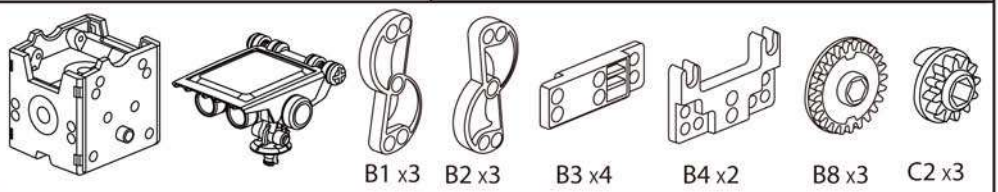



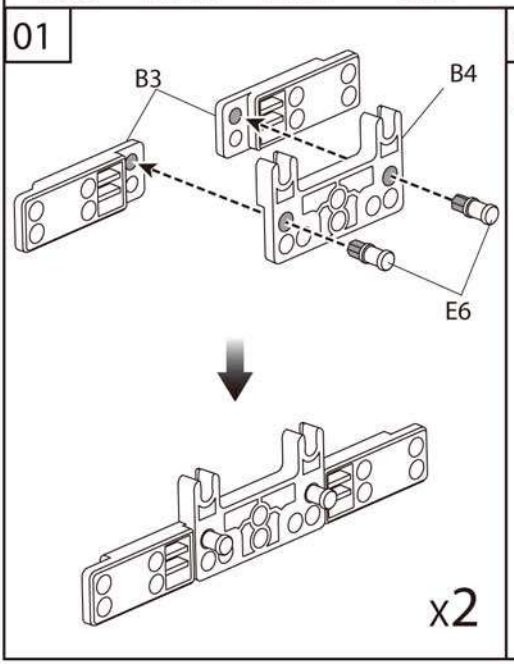

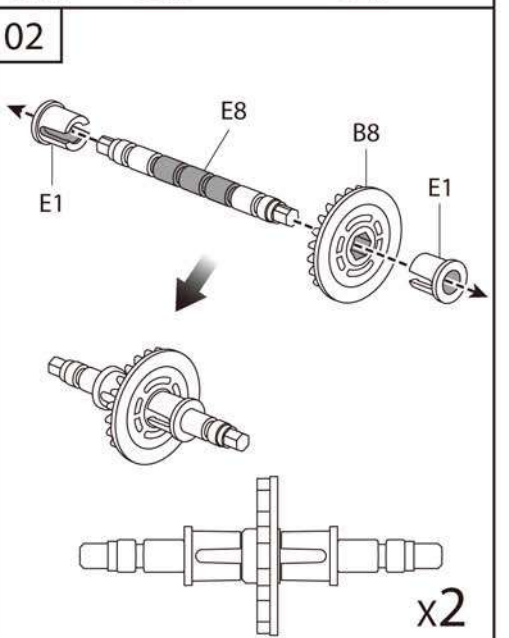

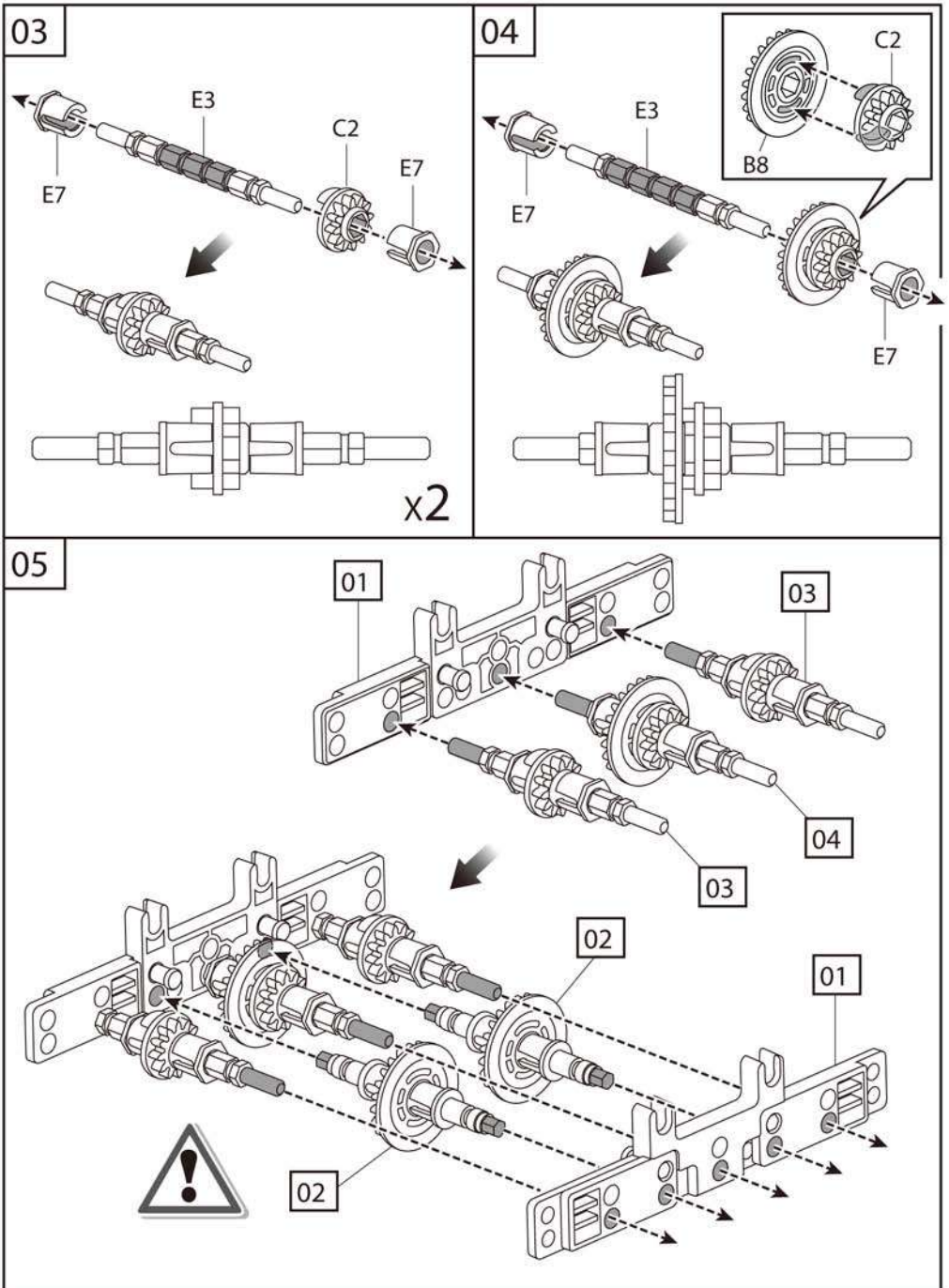
03
E3
C2
E7
E7
x2
04
C2
E3
B8
E7
E7
05
01
03
04
03
02
01
02

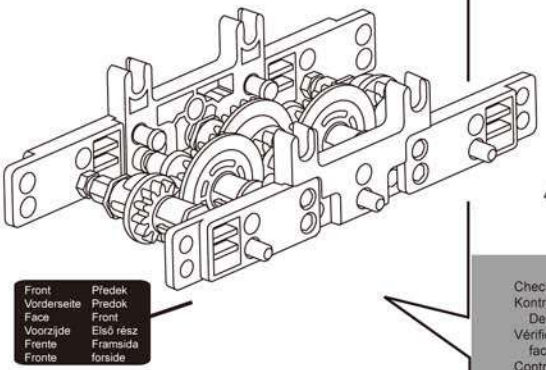

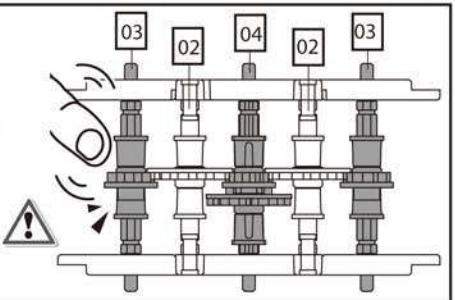

Check with finger if gearbox runs smoothly by rotating
Kontrolliere ob der Motorblock sich dreht in dem Du mit Deinem Finger oder Daumen daran drehst.
Vérifiez avec votre doigt si la boite de vitesse fonctionne facilement lors de la rotation
Controleer of motorblok soepel loopt met uw vinger
Verifique con el dedo si caja de engranajes funciona girando suavemente
Verificare con un dito se cambio senza intoppi ruotando
Prstem zkontrolujte, zda se převodovka otáčí hladce
Prstom skontrolujte, či sa prevodovka otáča hladko
Skontaktuj się z palca, jeśli skrzynia biegów działa płynnie przez obracanie
Ellenőrizze az ujjaival, hogy a sebességváltó könnyen forog
Använd ett finger för att kontrollera om växelládan drivs problemfritt.
Check med fingeren om gearkassen kører uhindret og snurrer

06 1

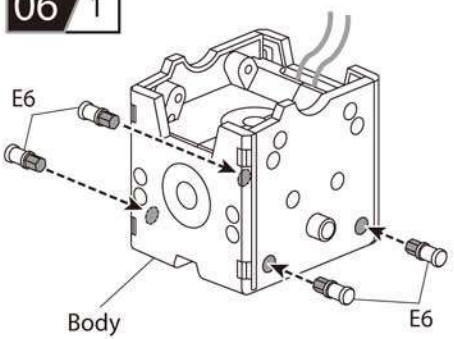

06 2

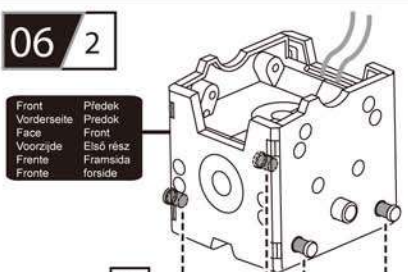

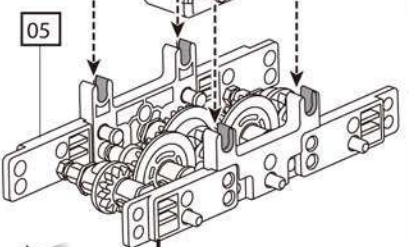

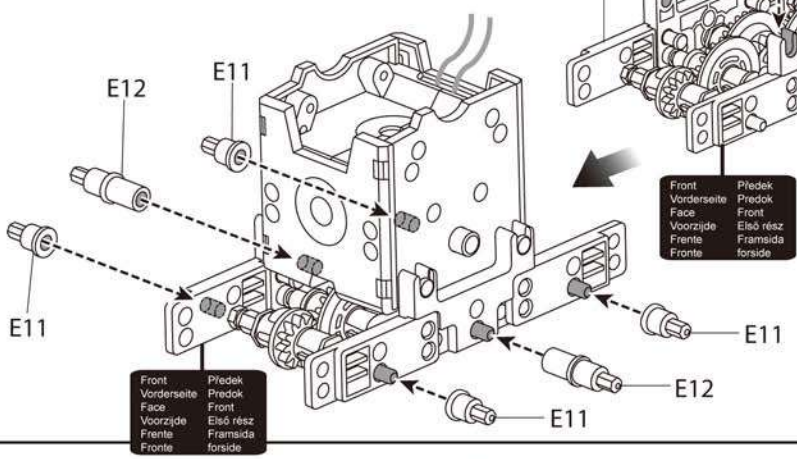

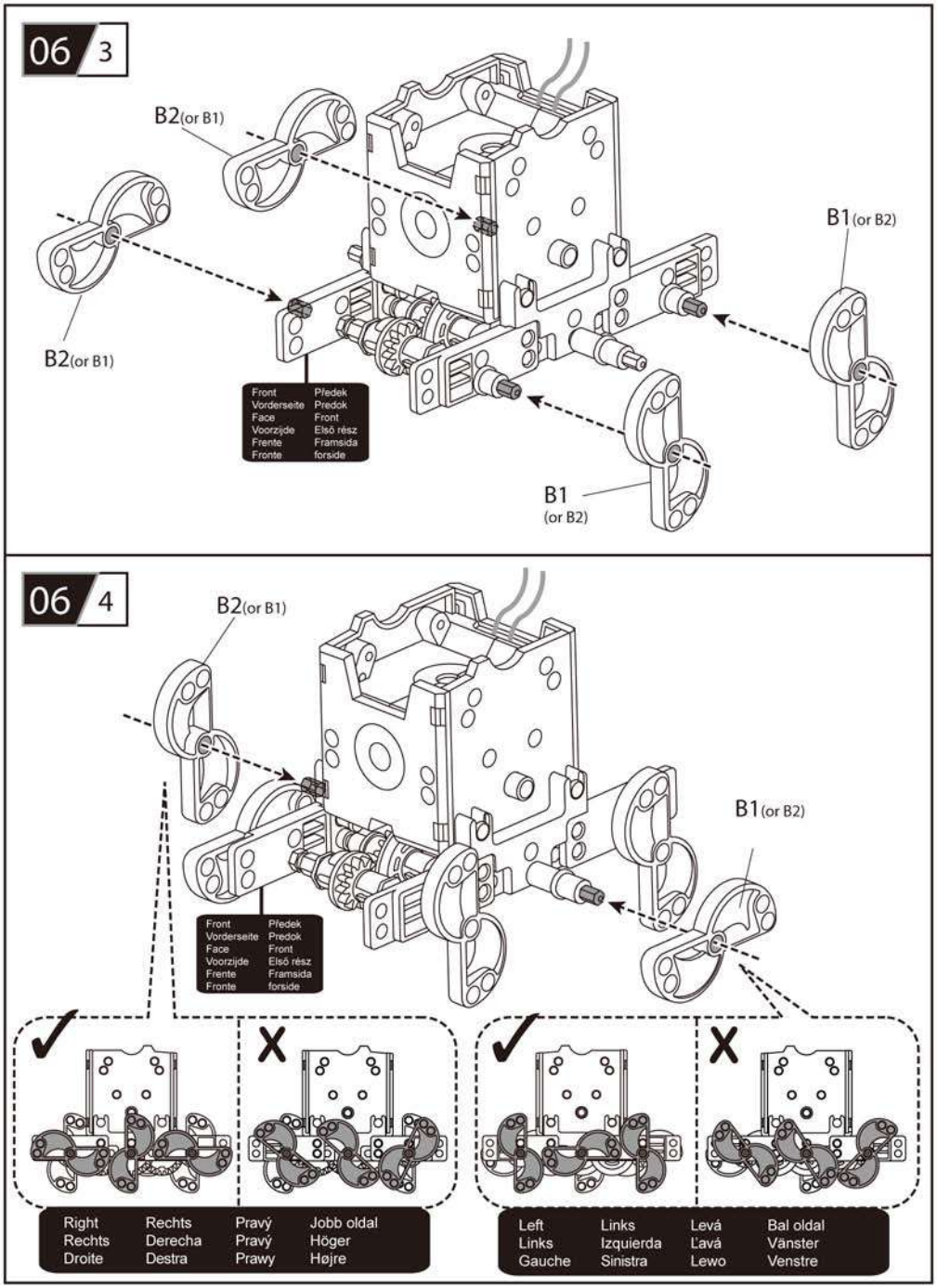
06 3
B2(or B1)
B2(or B1)
B1(or B2)
B1
(or B2)
Front Vorderseite Face Voorzijde Frente Fronte
Předek Predok Front Első rész Framsida forside
06 4
B2(or B1)
B1(or B2)
Front Vorderseite Face Voorzijde Frente Fronte
Předek Predok Front Első rész Framsida forside
Right Rechts Droite
Rechts Derecha Destra
Pravý Pravý Prawy
Jobb oldal Höger Højre
Left Links Gauche
Links Izquierda Sinistra
Levá Ľavá Lewo
Bal oldal Vänster Venstre

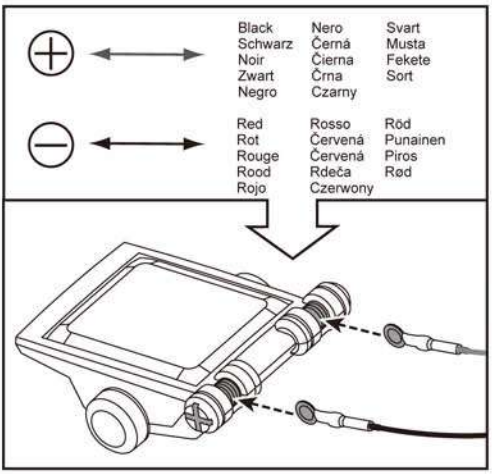
Black Nero Svart
Schwarz Černá Musta
Noir Čierna Fekete
Zwart Črna Sort
Negro Czarny
Red Rosso Röd
Rot Červená Punainen
Rouge Červená Piros
Rood Rdeča Rød
Rojo Czerwony
Red Rosso Röd
Rot Červená Punainen
Rouge Červená Piros
Rood Rdeča Rød
Rojo Czerwony
Black Nero Svart
Schwarz Černá Musta
Noir Čierna Fekete
Zwart Črna Sort
Negro Czarny

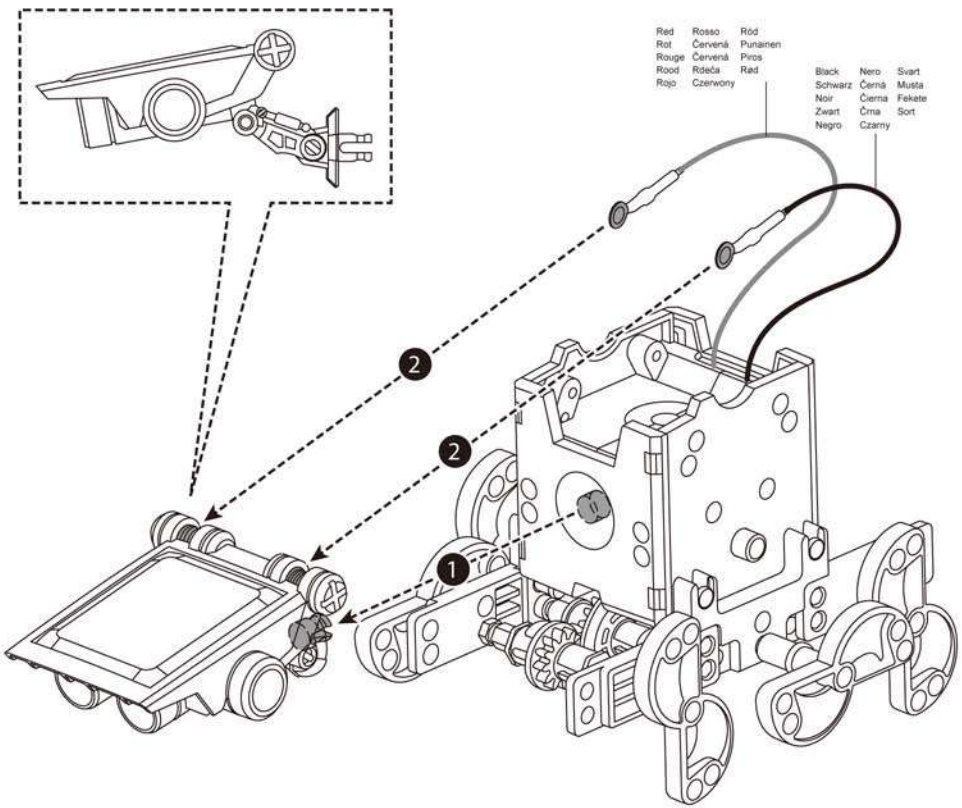
Red Rosso Röd
Rot Červená Punainen
Rouge Červená Piros
Rood Rdeča Rød
Rojo Czerwony
Black Nero Svart
Schwarz Černá Musta
Noir Čierna Fekete
Zwart Črna Sort
Negro Czarny
2
2
1

07 Dog-bot

L1

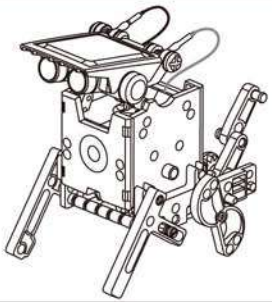

Prepare the below parts first before you assemble the"Dog-Bot"
Bereite nachsehend genannte Teile zunächst vor, bevor Du das "Dog-Bot" zusammen baust
Préparez les éléments ci dessous avant d'assembler le "Dog-Bot"
Verzamel de volgende onderdelen om de 'Dog-Bot" in elkaar te zetten
Preparar primero las siguientes piezas antes de montar la "Dog-Bot"
Preparare le parti sotto prima di montare il "Dog-Bot"
Před poskládáním modelu "Dog-Bot" si připravte následující díly
Pred poskladaním modelu "Dog-Bot" si pripravte nasledovné diely
Przygotuj poniższe części zanim będziesz zmontować "Dog-Bot"
Készítsük össze az alábbi alkatrészeket a „Dog-Bot" összeszereléséhez
Preparera de nedre delarna först innan du monterar "Dog-Bot"
Klargør først disse dele før du samler "Dog-Bot"

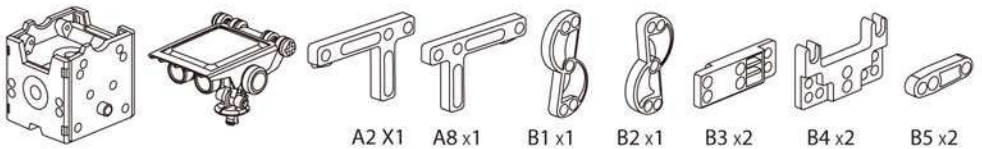



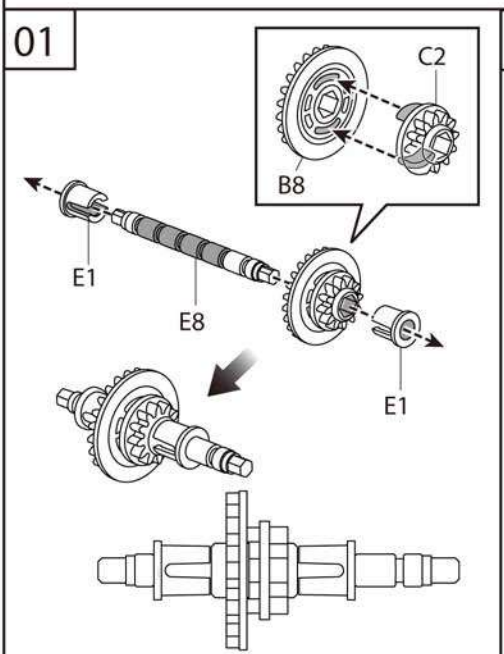

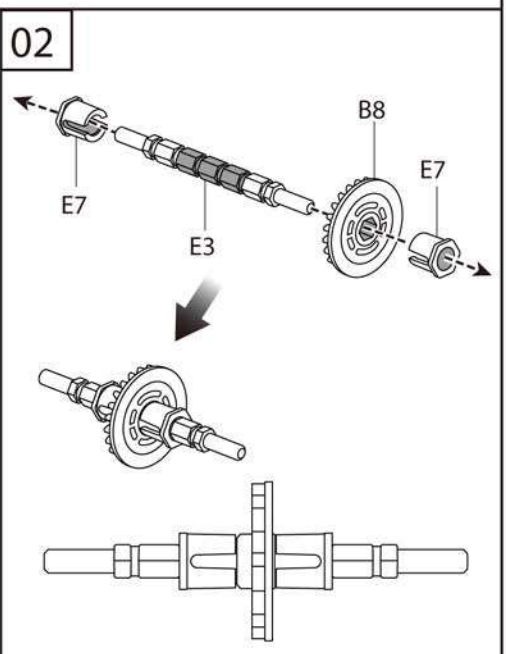

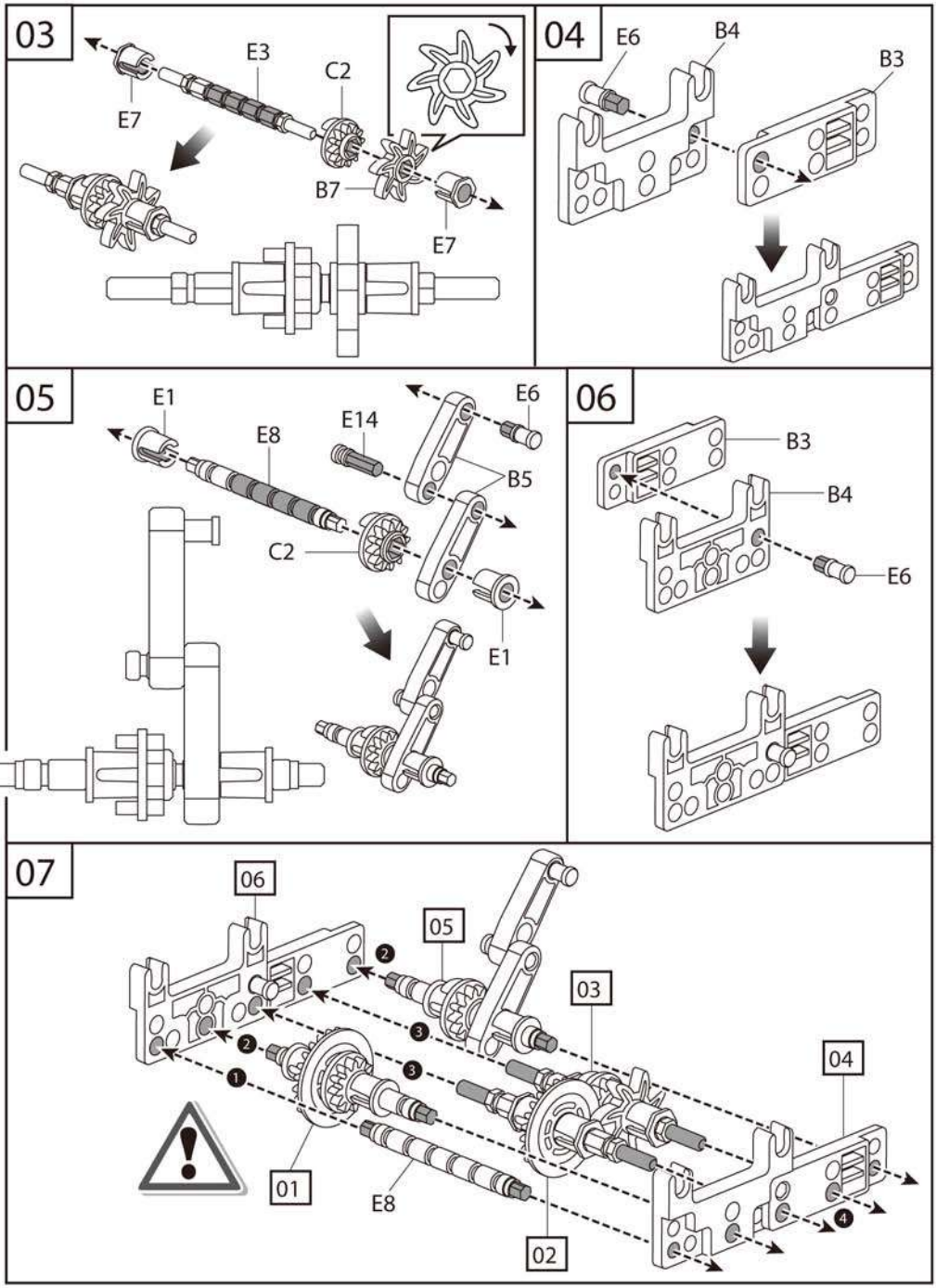
03
E7
E3
C2
B7
E7
04
E6
B4
B3
05
E1
E8
E14
E6
B5
C2
E1
06
B3
B4
E6
07
06
05
03
04
01
E8
02

Check with finger if gearbox runs smoothly by rotating
Kontrolliere ob der Motorblock sich dreht in dem Du mit Deinem Finger oder Daumen daran drehst.
Vérifiez avec votre doigt si la boite de vitesse fonctionne facilement lors de la rotation
Controleer of motorblok soepel loopt met uw vinger
Verifique con el dedo si caja de engranajes funciona girando suavemente
Verificare con un dito se cambio senza intoppi ruotando
Prstem zkontrolujte, zda se převodovka otáčí hladce
Prstom skontrolujte, či sa prevodovka otáča hladko
Skontaktuj się z palca, jeśli skrzynia biegów działa płynnie przez obracanie
Ellenőrizze az ujjaival, hogy a sebességváltó könnyen forog.
Använd ett finger för att kontrollera om växellådan drivs problemfritt
Check med fingeren om gearkassen kører uhindret og snurrer

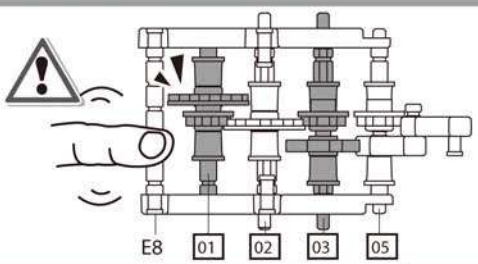

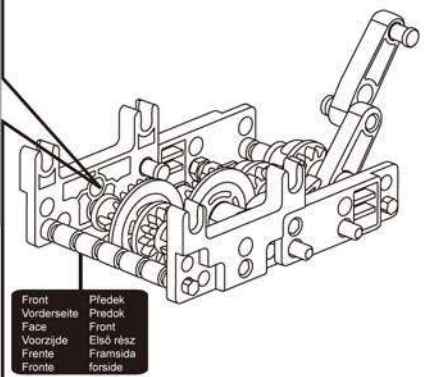

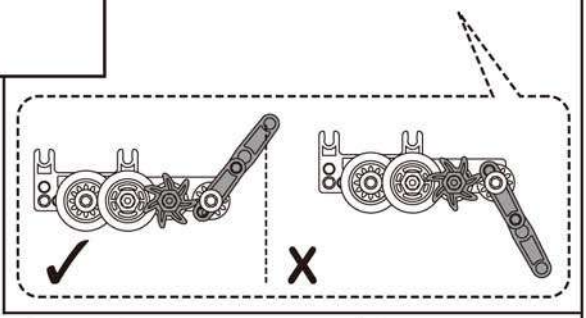

07 2

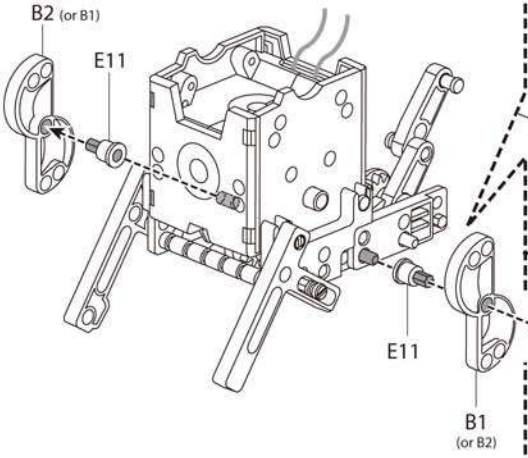

Movement 1: shaking & wagging
Abb. 1 Schütteln und Drehen
Mouvement1: secouer et remuer
Beweging 1: schudden en wankelen
Movimiento 1: sacudiendo y moviendo
Movimento 1: agitazione e wag
Pohyb 1: třes a vrtění
Pohyb 1: trasenie a vrtenie
Ruch 1: drżenie i Jiggling
Mozgás 1: remegés és csóválás
Rörelse 1: skaka & vifta
Bevægelse 1: ryste og logre

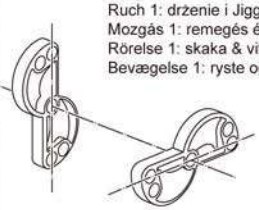

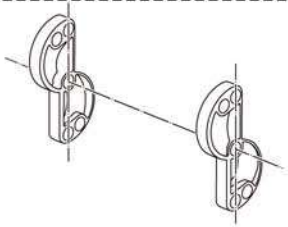

Movement 2: jumping and wagging
Abb. 2 Springen und Drehen
Mouvement 2: sauter et remuer
Beweging 1: springen wankelen
Movimiento 2: saltar y balanceándose
Movimento 2: salto e dimenando

Pohyb 2: skákání a vrtění
Pohyb 2: skákanie a vrtenie
Ruch 2: skoki i machając
Mozgás 2: ugrás és csóválás
Rörelse 2: hoppa & vifta
Bevægelse 2: hoppe og logre

07 3

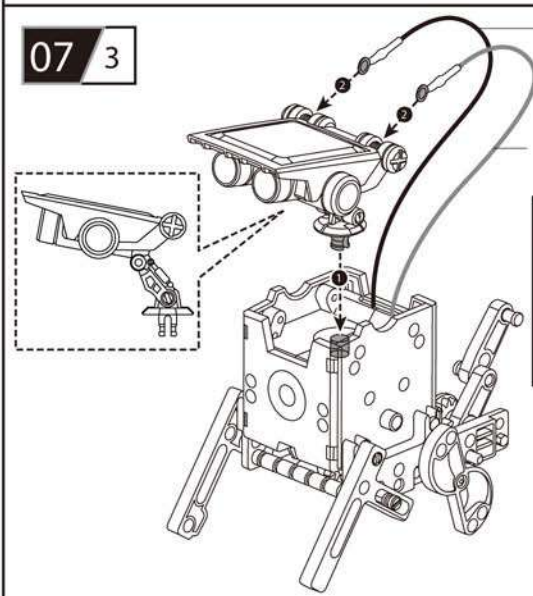

Black Nero Svart
Schwarz Černá Musta
Noir Čierna Fekete
Zwart Črna Sort
Negro Czarny

Red Rosso Röd
Rot Červená Punainen
Rouge Červená Piros
Rood Rdeča Rød
Rojo Czerwony

⊕	Red	Rosso	Röd
	Rot	Červená	Punainen
	Rouge	Červená	Piros
	Rood	Rdeča	Rød
	Rojo	Czerwony	
⊖	Black	Nero	Svart
	Schwarz	Černá	Musta
	Noir	Čierna	Fekete
	Zwart	Črna	Sort
	Negro	Czarny	

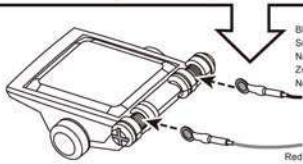

Black Nero Svart
Schwarz Černá Musta
Noir Čierna Fekete
Zwart Črna Sort
Negro Czarny

Red Rosso Röd
Rot Červená Punainen
Rouge Červená Piros
Rood Rdeča Rød
Rojo Czerwony

08 Auto-bot

L2

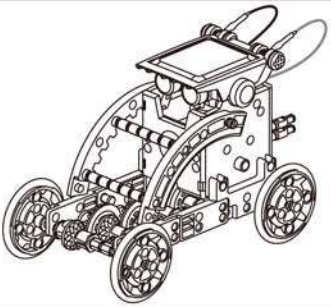

Prepare the below parts first before you assemble the"Auto-Bot"
Bereite nachsehend genannte Teile zunächst vor, bevor Du das "Auto-Bot" zusammen baust
Préparez les éléments ci dessous avant d'assembler le "Auto-Bot"
Verzamel de volgende onderdelen om de 'Auto-Bot" in elkaar te zetten
Preparar primero las siguientes piezas antes de montar la "Auto-Bot"
Preparare le parti sotto prima di montare il "Auto-Bot"
Před poskládáním modelu "Auto-Bot" si připravte následujici díly
Pred poskladanim modelu "Auto-Bot" si pripravte nasledovné diely
Przygotuj poniższe części zanim będziesz zmontować "Auto-Bot"
Készítsük össze az alábbi alkatrészeket a „Auto-Bot" összeszereléséhez
Preparera de nedre delarna först innan du monterar "Auto-Bot"
Klargør først disse dele før du samler "Auto-Bot"

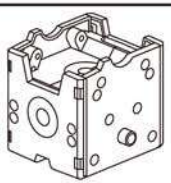


x4

B3 x4

B4 x2

B8 x4

C1 x2

C2 x4


E6 x8

E14 x2

E4 x4

E11 x4

E7 x2

E1 x10

E8 x7
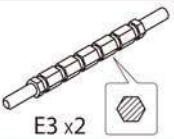
E3 x2

01

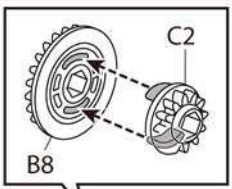

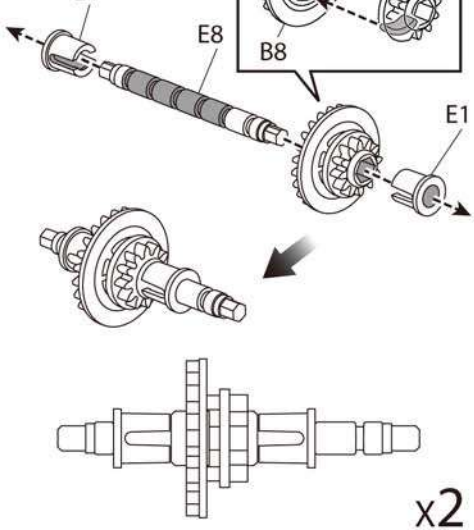

02

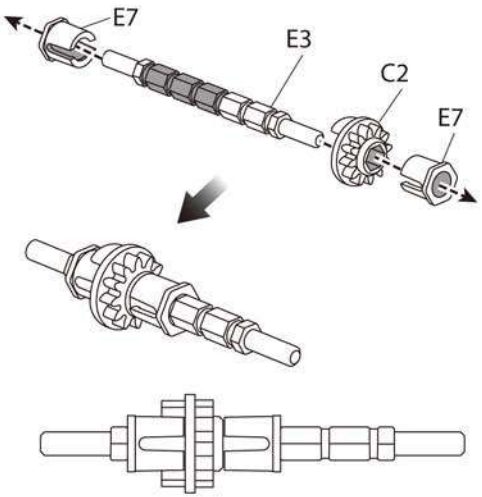

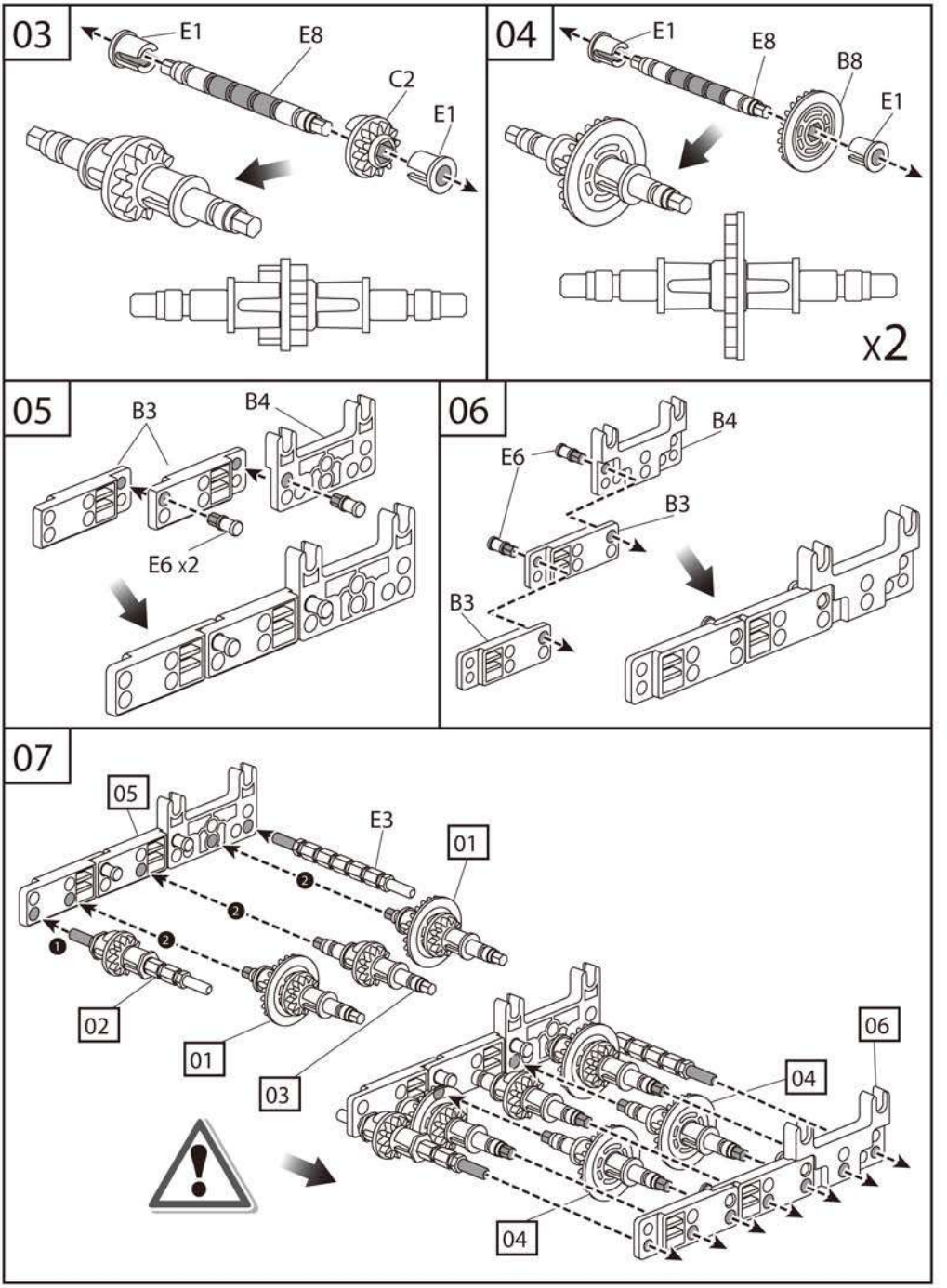
03
E1
E8
C2
E1
04
E1
E8
B8
E1
x2
05
B3
B4
E6 x2
06
E6
B4
B3
B3
07
05
E3
01
02
01
03
04
06
04

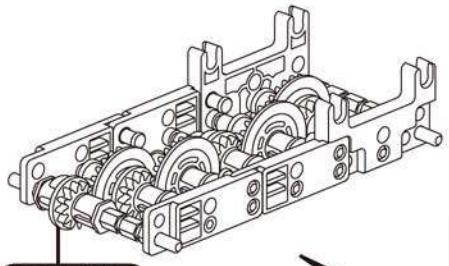

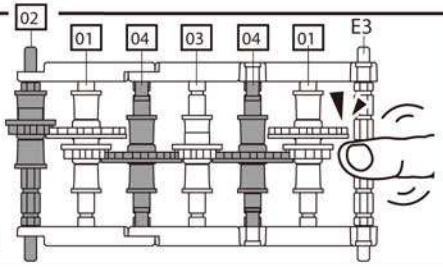

Check with finger if gearbox runs smoothly by rotating
Kontrolliere ob der Motorblock sich dreht in dem Du mit Deinem Finger oder Daumen daran drehst.
Vérifiez avec votre doigt si la boite de vitesse fonctionne facilement lors de la rotation
Controleer of motorblok soepel loopt met uw vinger
Verifique con el dedo si caja de engranajes funciona girando suavemente
Verificare con un dito se cambio senza intoppi ruotando
Prstem zkontrolujte, zda se převodovka otáčí hladce
Prstom skontrolujte, či sa prevodovka otáča hladko
Skontaktuj się z palca, jeśli skrzynia biegów działa płynnie przez obracanie
Ellenőrizze az ujjaival, hogy a sebességváltó könnyen forog.
Använd ett finger för att kontrollera om växellådan drivs problemfritt.
Check med fingeren om gearkassen kører uhindret og snurrer

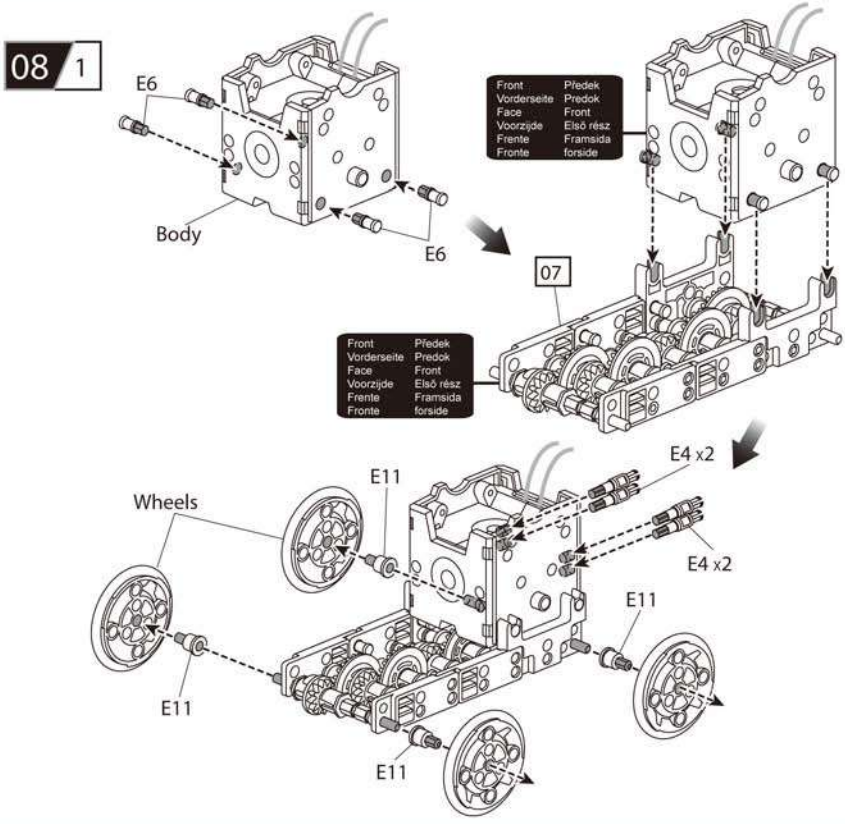

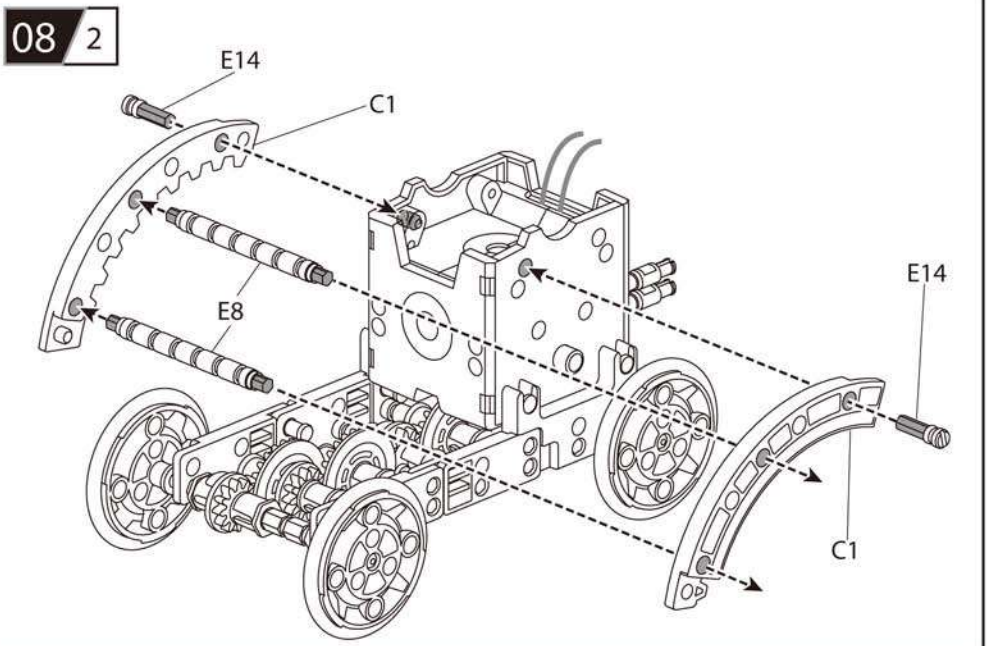
08 2
E14
C1
E8
E14
C1

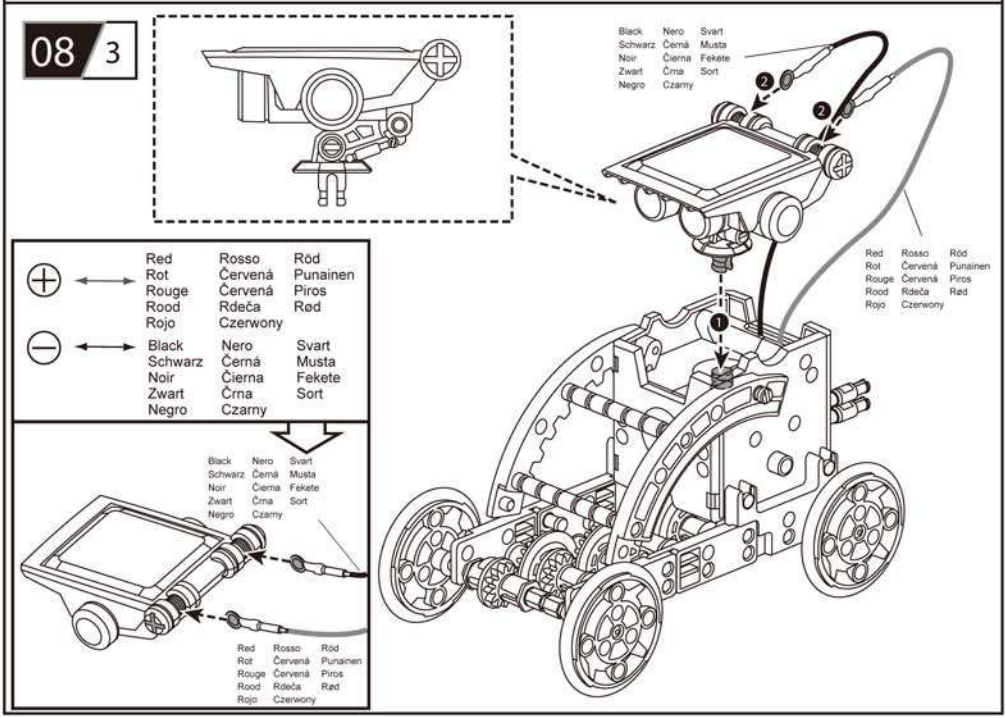
08 3
Black Nero Svart
Schwarz Černá Musta
Noir Čierna Fekete
Zwart Črna Sort
Negro Czarny
Red Rosso Röd
Rot Červená Punainen
Rouge Červená Piros
Rood Rdeča Rød
Rojo Czerwony
Red Rosso Röd
Rot Červená Punainen
Rouge Červená Piros
Rood Rdeča Rød
Rojo Czerwony
Black Nero Svart
Schwarz Černá Musta
Noir Čierna Fekete
Zwart Črna Sort
Negro Czarny
Red Rosso Röd
Rot Červená Punainen
Rouge Červená Piros
Rood Rdeča Rød
Rojo Czerwony

09 Crab-bot

L2

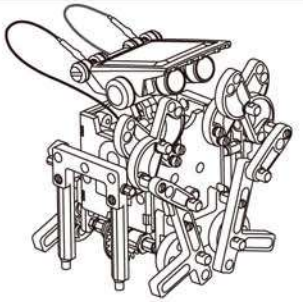

Prepare the below parts first before you assemble the"Crab-Bot"
Bereite nachsehend genannte Teile zunächst vor, bevor Du das "Crab-Bot" zusammen baust
Préparez les éléments ci dessous avant d'assembler le "Crab-Bot"
Verzamel de volgende onderdelen om de 'Crab-Bot" in elkaar te zetten
Preparar primero las siguientes piezas antes de montar la "Crab-Bot"
Preparare le parti sotto prima di montare il "Crab-Bot"
Před poskládáním modelu "Crab-Bot" si připravte následující díly
Pred poskladaním modelu "Crab-Bot" si pripravte nasledovné diely
Przygotuj poniższe części zanim będziesz zmontować "Crab-Bot"
Készítsük össze az alábbi alkatrészeket a „Crab-Bot" összeszereléséhez
Preparera de nedre delarna först innan du monterar "Crab-Bot"
Klargør først disse dele før du samler "Crab-Bot"

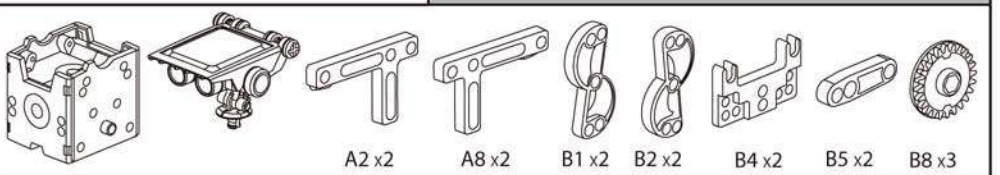

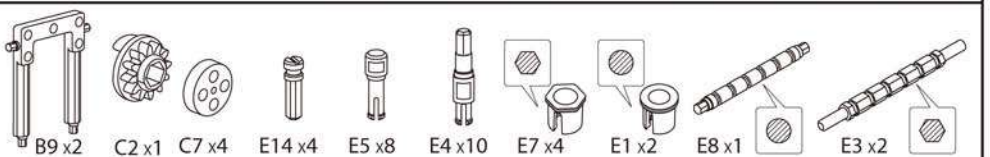

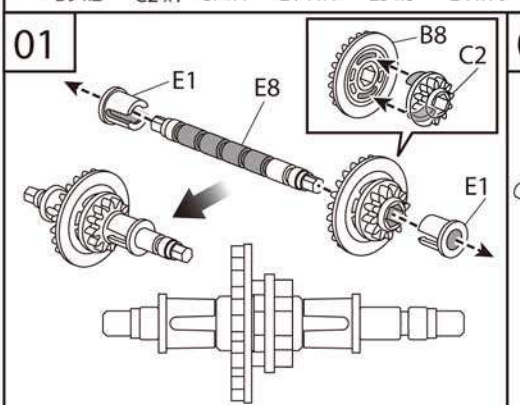

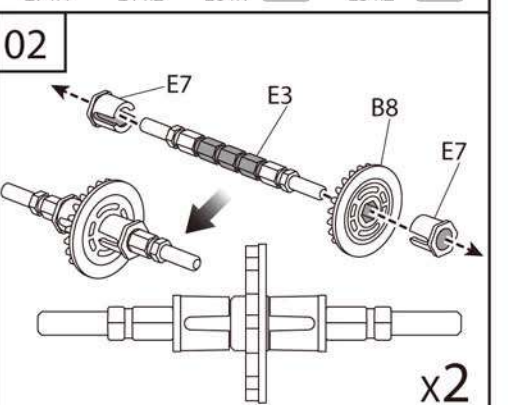

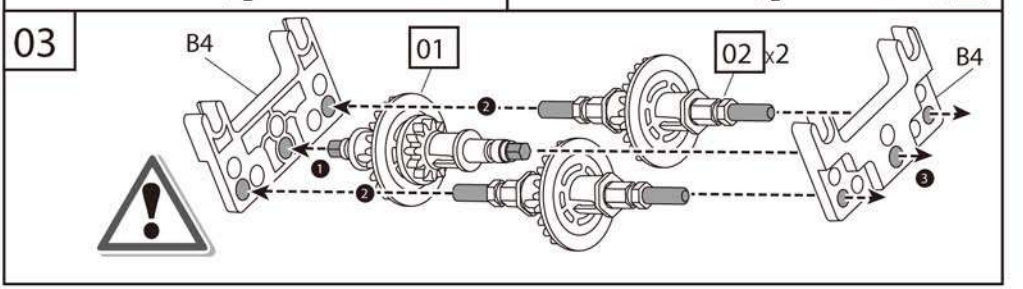

04

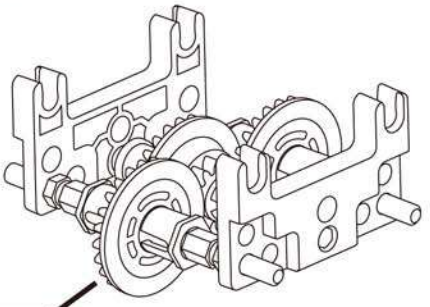

Front	Předek
Vorderseite	Predok
Face	Front
Voorzijde	Első rész
Frente	Framsida
Fronte	forside

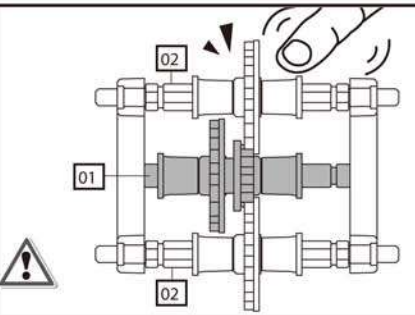

Check with finger if gearbox runs smoothly by rotating
Kontrolliere ob der Motorblock sich dreht in dem Du mit Deinem Finger oder Daumen daran drehst.
Vérifiez avec votre doigt si la boite de vitesse fonctionne facilement lors de la rotation
Controleer of motorblok soepel loopt met uw vinger
Verifique con el dedo si caja de engranajes funciona girando suavemente
Verificare con un dito se cambio senza intoppi ruotando
Prstem zkontrolujte, zda se převodovka otáčí hladce
Prstom skontrolujte, či sa prevodovka otáča hladko
Skontaktuj się z palca, jeśli skrzynia biegów działa płynnie przez obracanie
Ellenőrizze az ujjaival, hogy a sebességváltó könnyen forog.
Använd ett finger för att kontrollera om växellådan drivs problemfritt.
Check med fingeren om gearkassen kører uhindret og snurrer

09 1

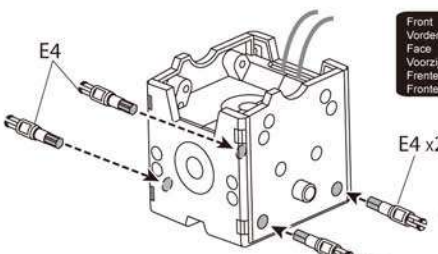

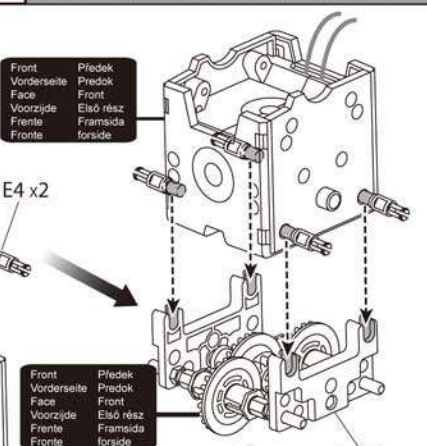

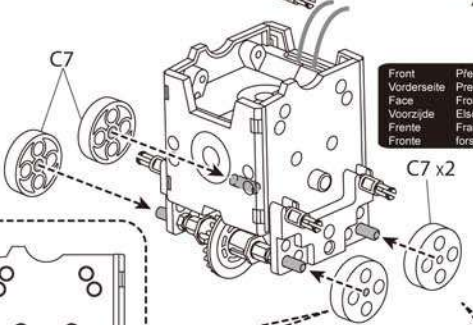

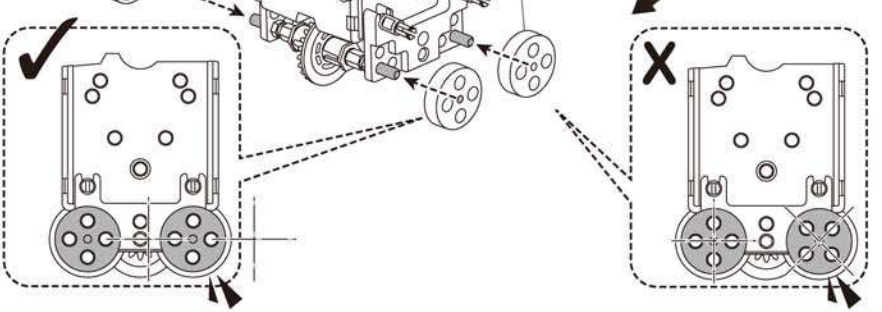

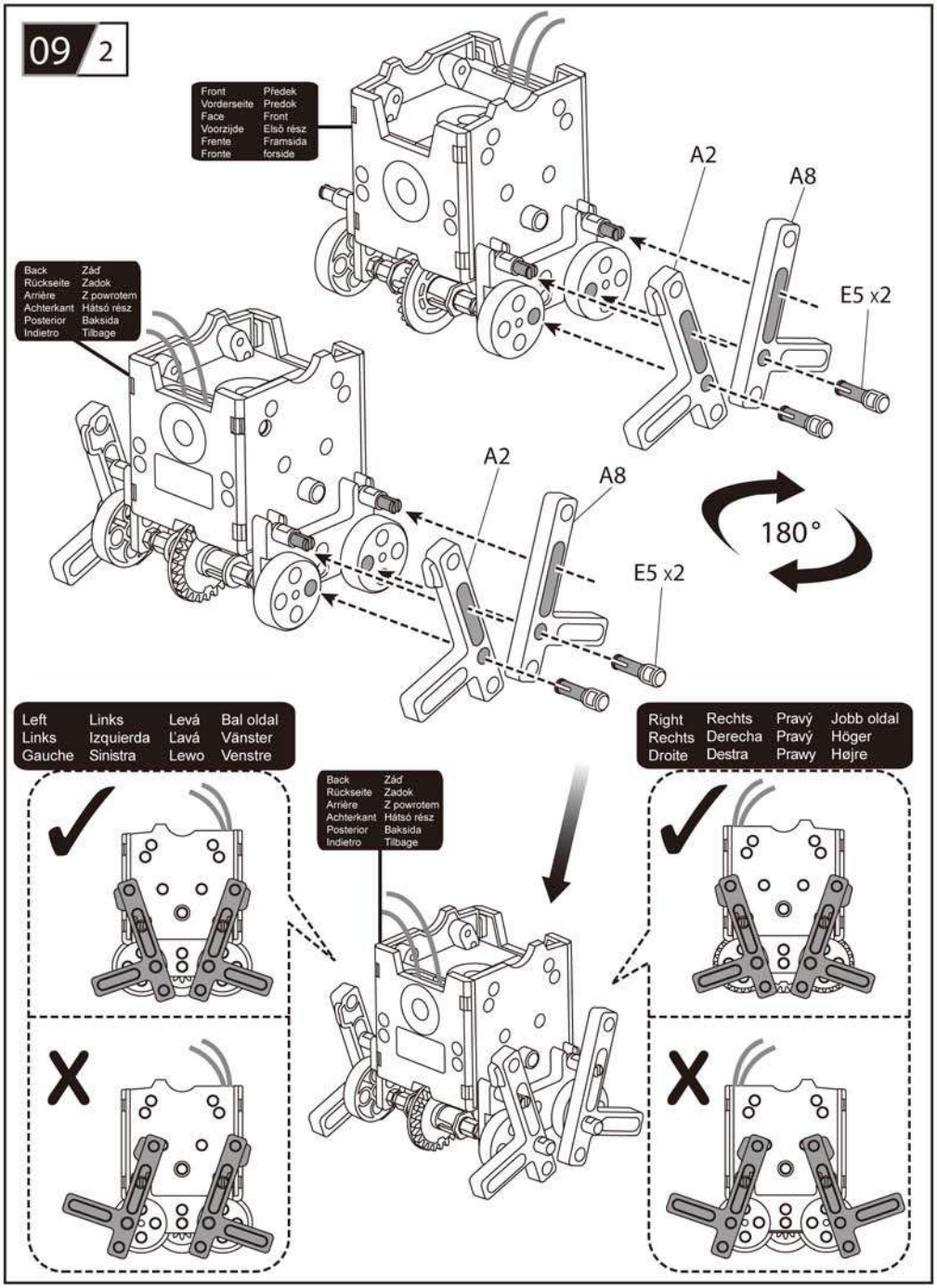
09 2
Front Předek
Vorderseite Predok
Face Front
Voorzijde Első rész
Frente Framsida
Fronte forside
A2
A8
E5 x2
Back Zád
Rückseite Zadok
Arrière Z powrotem
Achterkant Hátsó rész
Posterior Baksida
Indietro Tilbage
A2
A8
E5 x2
180°
Left Links Levá Bal oldal
Links Izquierda L'avá Vänster
Gauche Sinistra Lewo Venstre
Right Rechts Pravý Jobb oldal
Rechts Derecha Pravý Höger
Droite Destra Prawy Højre
Back Zád
Rückseite Zadok
Arrière Z powrotem
Achterkant Hátsó rész
Posterior Baksida
Indietro Tilbage

09 3

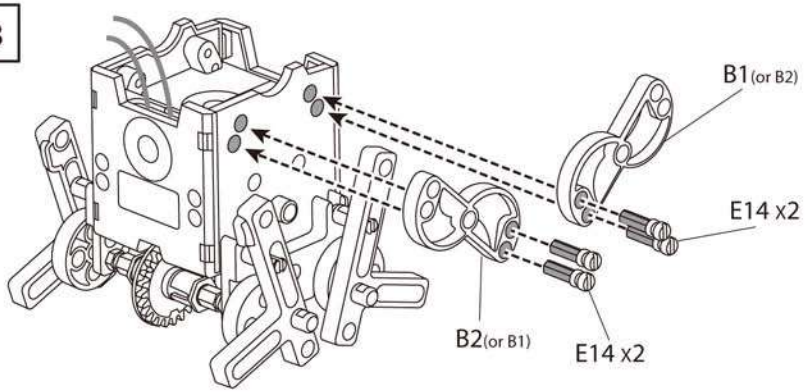

09 4

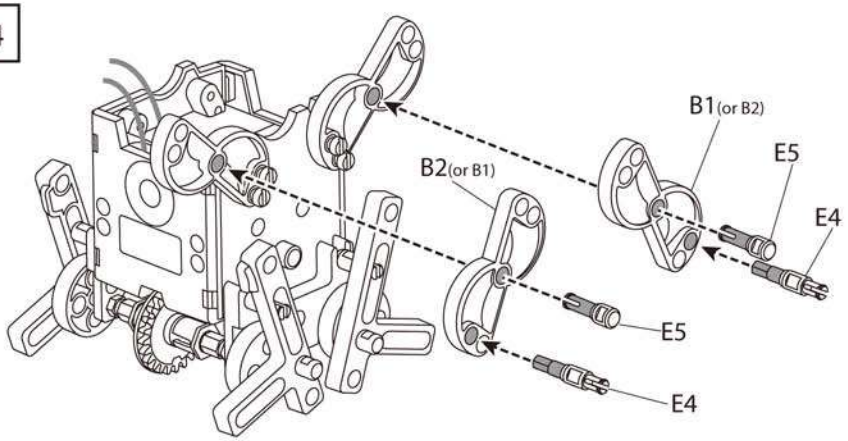

09 5

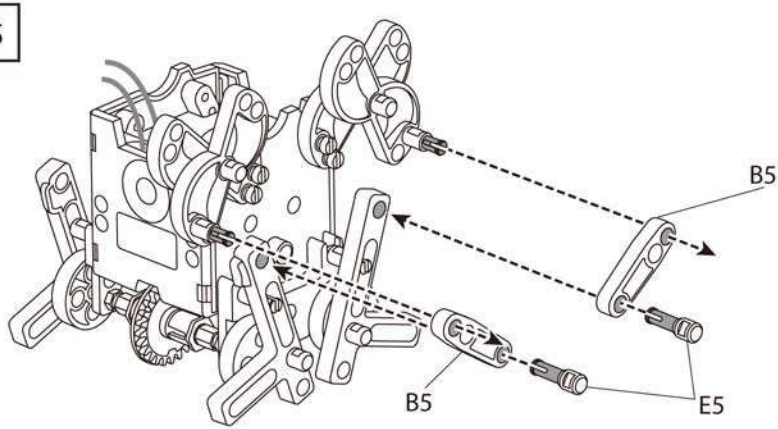

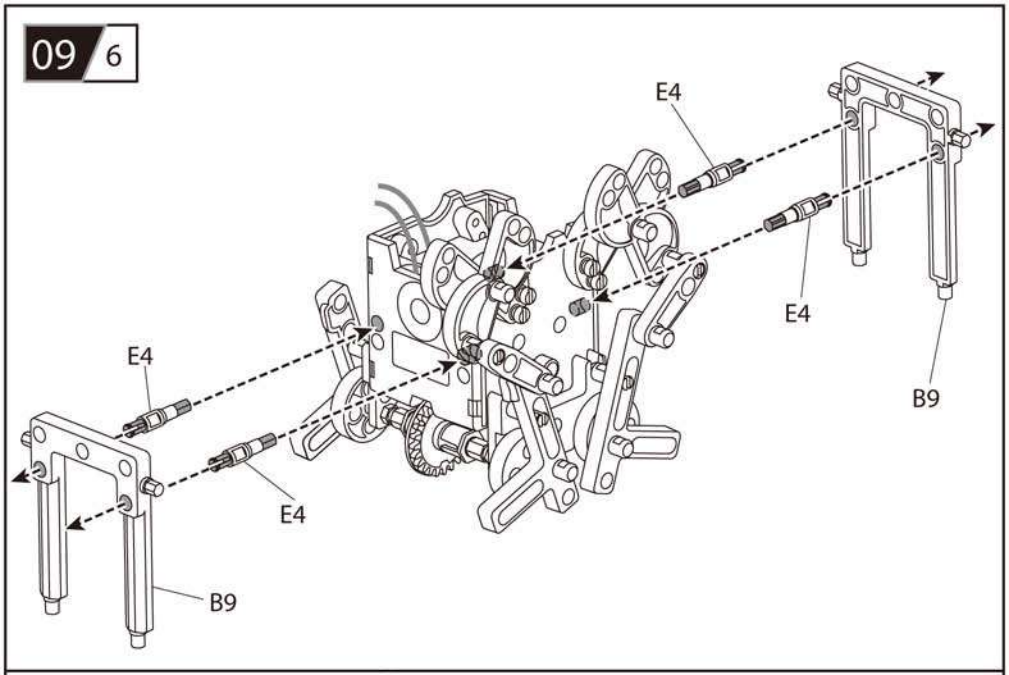
09 6
E4
E4
E4
E4
B9
B9

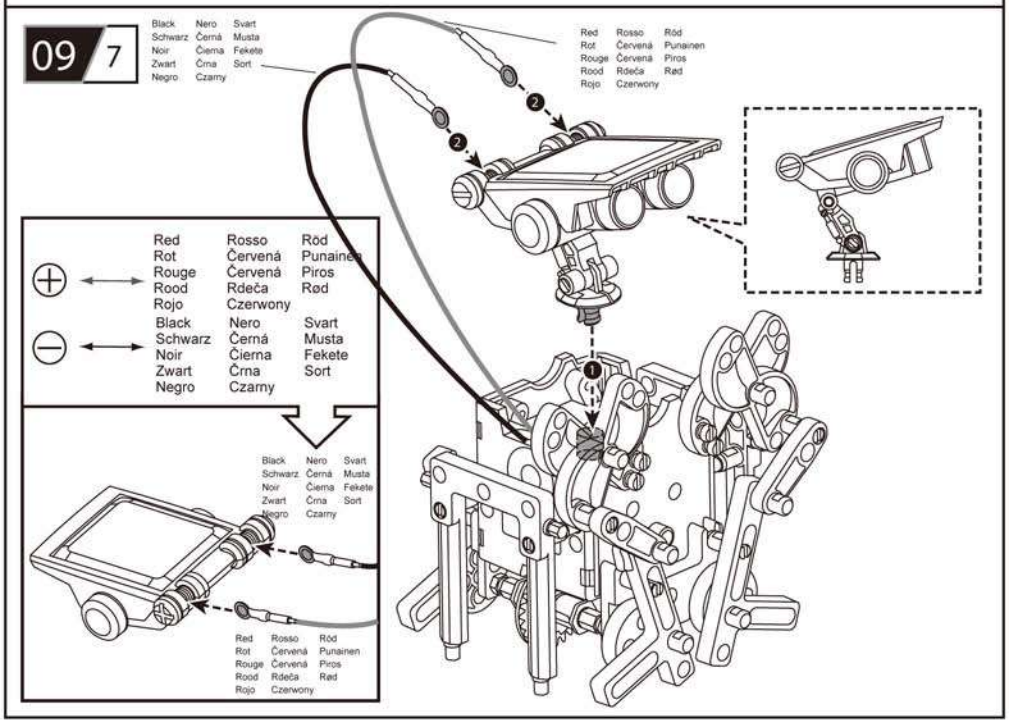
09 7
Black Nero Svart
Schwarz Černá Musta
Noir Čierna Fekete
Zwart Črna Sort
Negro Czarny
Red Rosso Röd
Rot Červená Punainen
Rouge Červená Piros
Rood Rdeča Rød
Rojo Czerwony
Red Rosso Röd
Rot Červená Punainen
Rouge Červená Piros
Rood Rdeča Rød
Rojo Czerwony
Black Nero Svart
Schwarz Černá Musta
Noir Čierna Fekete
Zwart Črna Sort
Negro Czarny
Black Nero Svart
Schwarz Černá Musta
Noir Čierna Fekete
Zwart Črna Sort
Negro Czarny
Red Rosso Röd
Rot Červená Punainen
Rouge Červená Piros
Rood Rdeča Rød
Rojo Czerwony

10 Slither-bot

L2

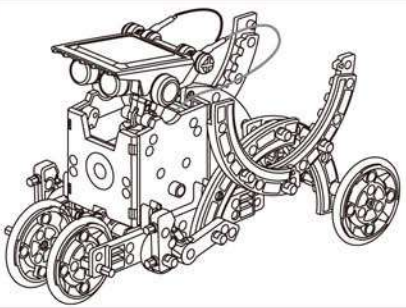

Prepare the below parts first before you assemble the"Slither-Bot"
Bereite nachsehend genannte Teile zunächst vor, bevor Du das "Slither-Bot" zusammen baust
Préparez les éléments ci dessous avant d'assembler le "Slither-Bot"
Verzamel de volgende onderdelen om de 'Slither-Bot" in elkaar te zetten
Preparar primero las siguientes piezas antes de montar la "Slither-Bot"
Preparare le parti sotto prima di montare il "Slither-Bot"
Před poskládáním modelu "Slither-Bot" si připravte následujici díly
Pred poskladaním modelu "Slither-Bot" si pripravte nasledovné diely
Przygotuj poniższe części zanim będziesz zmontować "Slither-Bot"
Készítsük össze az alábbi alkatrészeket a „Slither-Bot" összeszereléséhez
Preparera de nedre delarna först innan du monterar "Slither-Bot"
Klargør først disse dele før du samler "Slither-Bot"

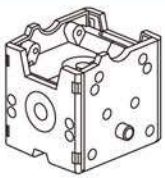
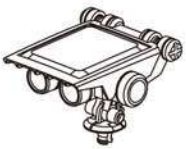

x4

A1 x1

A7 x1

B3 x4

B4 x2


B5 x1

B8 x2

B7 x1

C2 x1

C1 x8

C6 x1

C7 x2

E6 x6

E5 x12

E10 x4

E9 x1

E12 x2


E7 x4

E1 x6
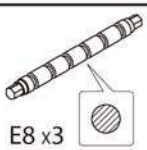
E8 x3
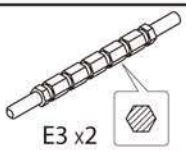
E3 x2

01

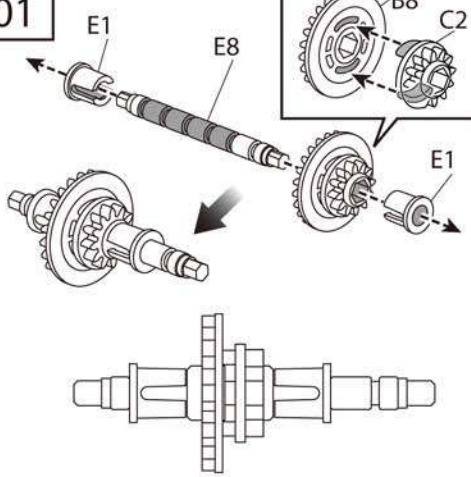

02

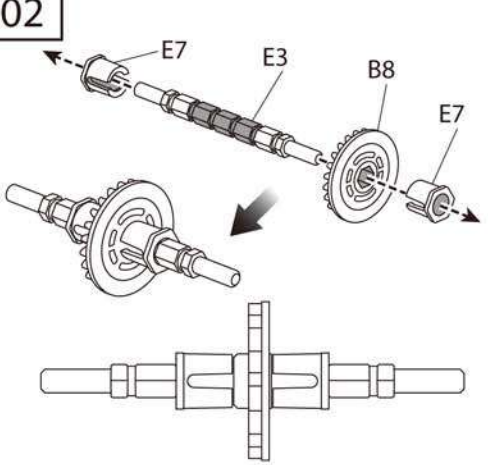

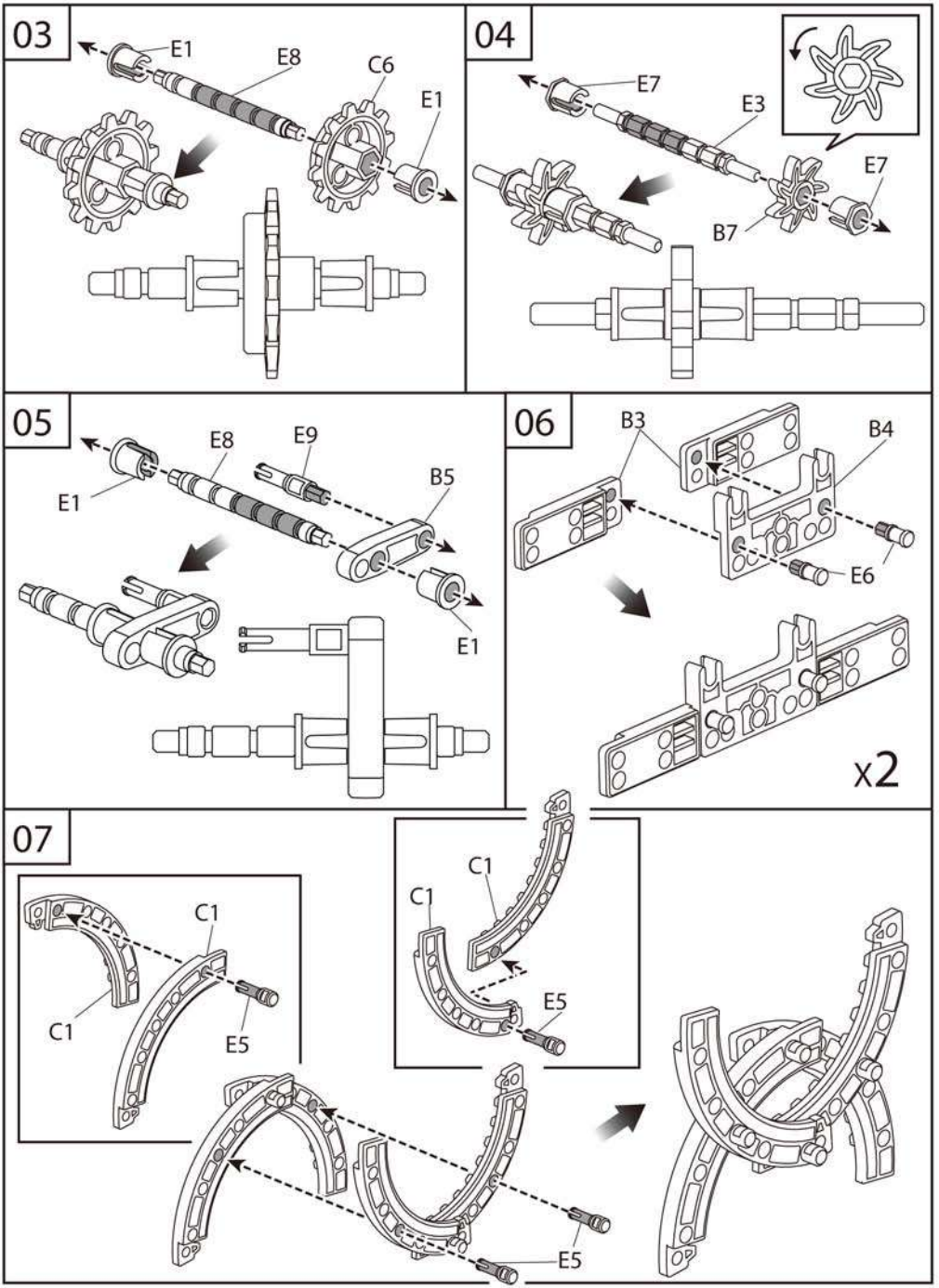
03
E1
E8
C6
E1
04
E7
E3
E7
B7
05
E8
E9
E1
B5
E1
06
B3
B4
E6
x2
07
C1
C1
E5
C1
C1
E5
E5

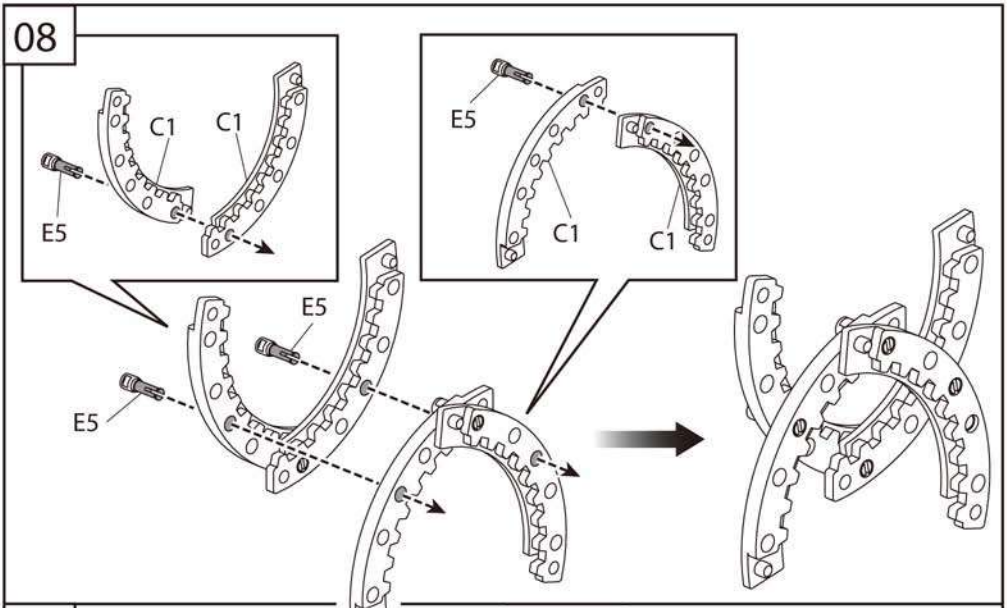

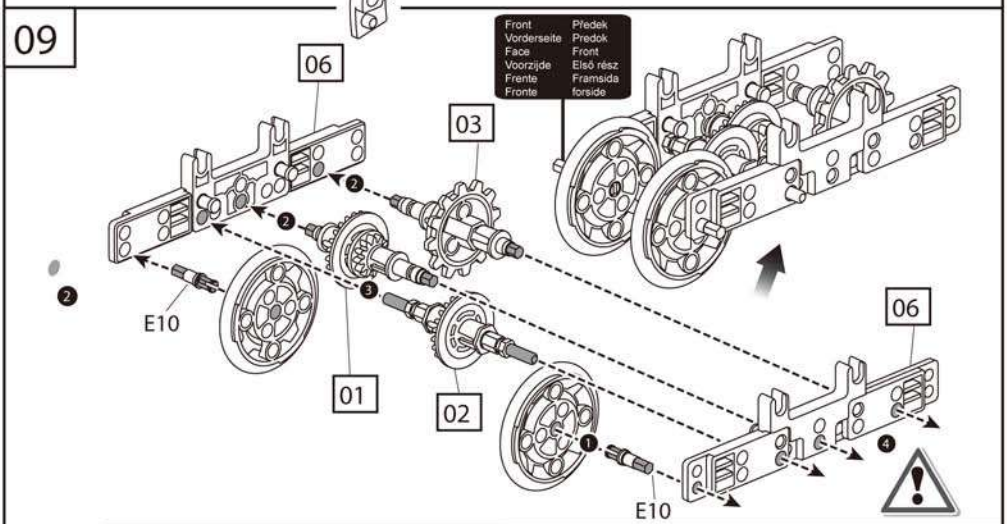

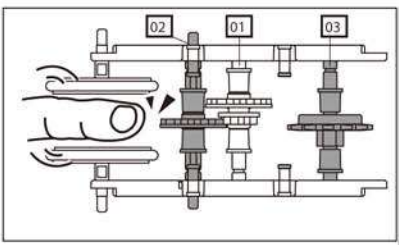

Check with finger if gearbox runs smoothly by rotating
Kontrolliere ob der Motorblock sich dreht in dem Du mit Deinem Finger oder Daumen daran drehst.
Vérifiez avec votre doigt si la boite de vitesse fonctionne facilement lors de la rotation
Controleer of motorblok soepel loopt met uw vinger
Verifique con el dedo si caja de engranajes funciona girando suavemente
Verificare con un dito se cambio senza intoppi ruotando
Prstem zkontrolujte, zda se převodovka otáčí hladce
Prstom skontrolujte, či sa prevodovka otáča hladko
Skontaktuj się z palca, jeśli skrzynia biegów działa płynnie przez obracanie
Ellenőrizze az ujjaival, hogy a sebességváltó könnyen forog.
Använd ett finger för att kontrollera om växellådan drivs problemfritt.
Check med fingeren om gearkassen kører uhindret og snurrer

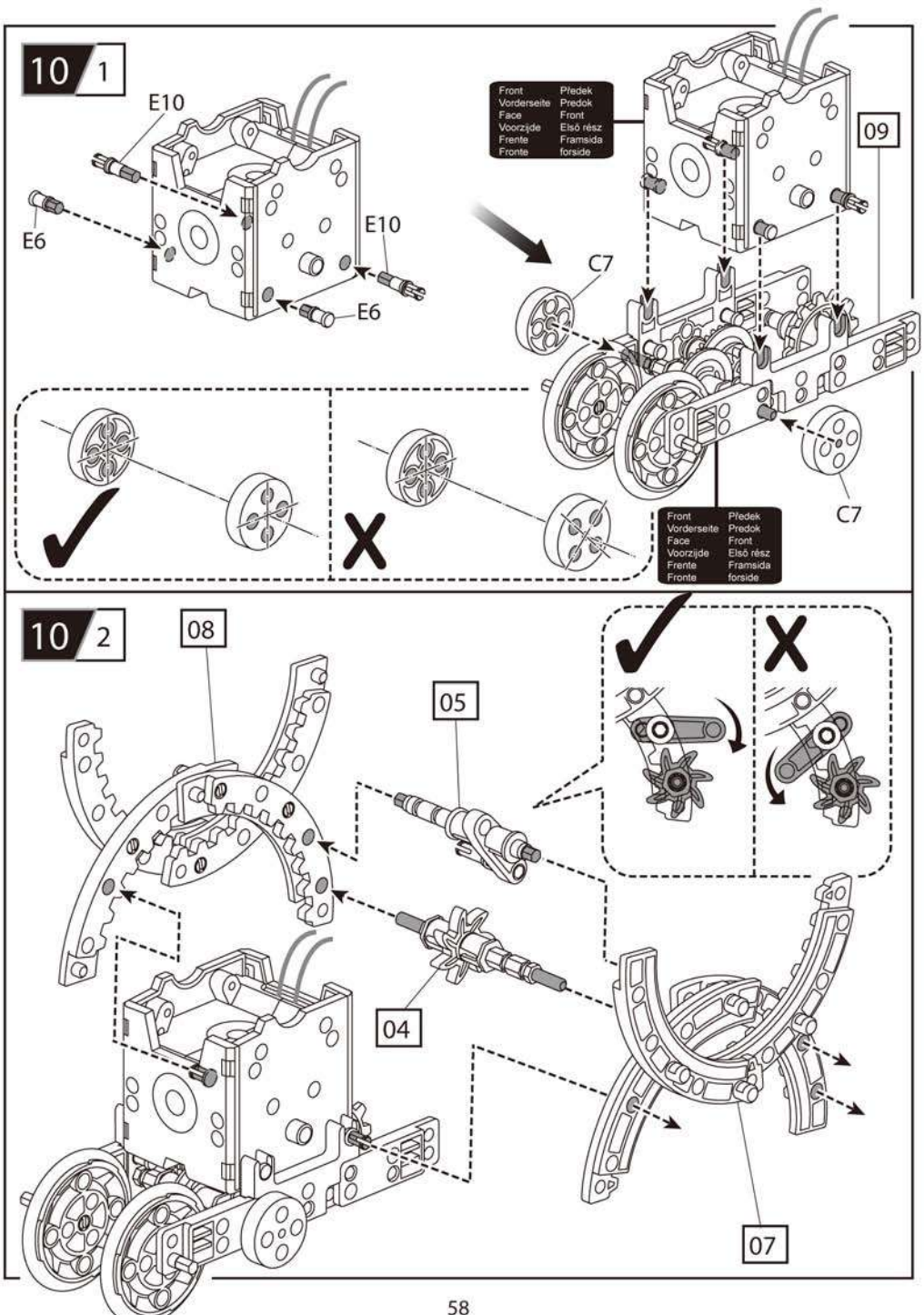
10 1
E10
E6
E10
E6
Front
Vorderseite
Face
Voorzijde
Frente
Fronte
Předek
Predok
Front
Első rész
Framsida
forside
09
C7
C7
10 2
08
05
04
07

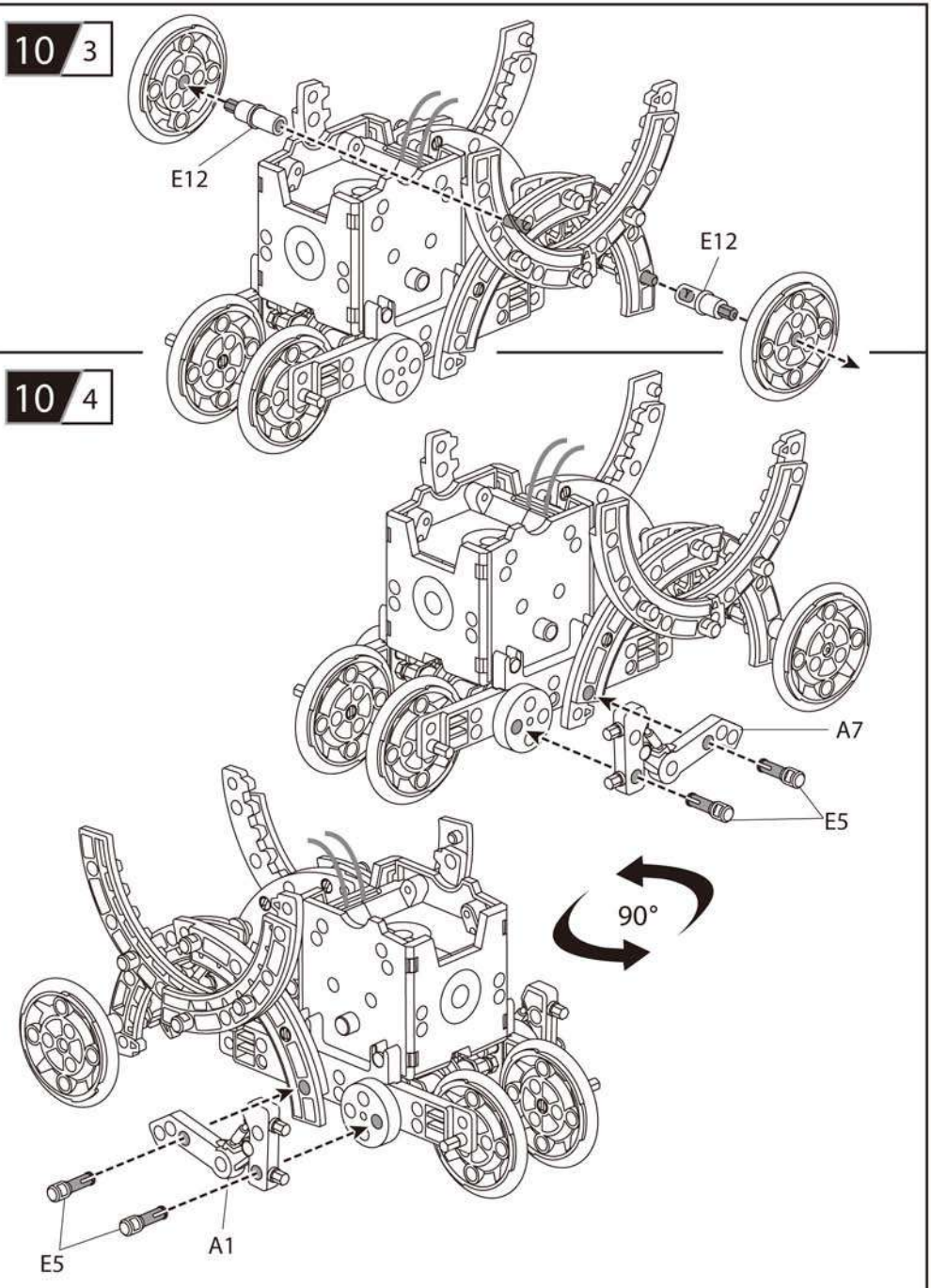
10 3
E12
E12
10 4
A7
E5
90°
E5
A1

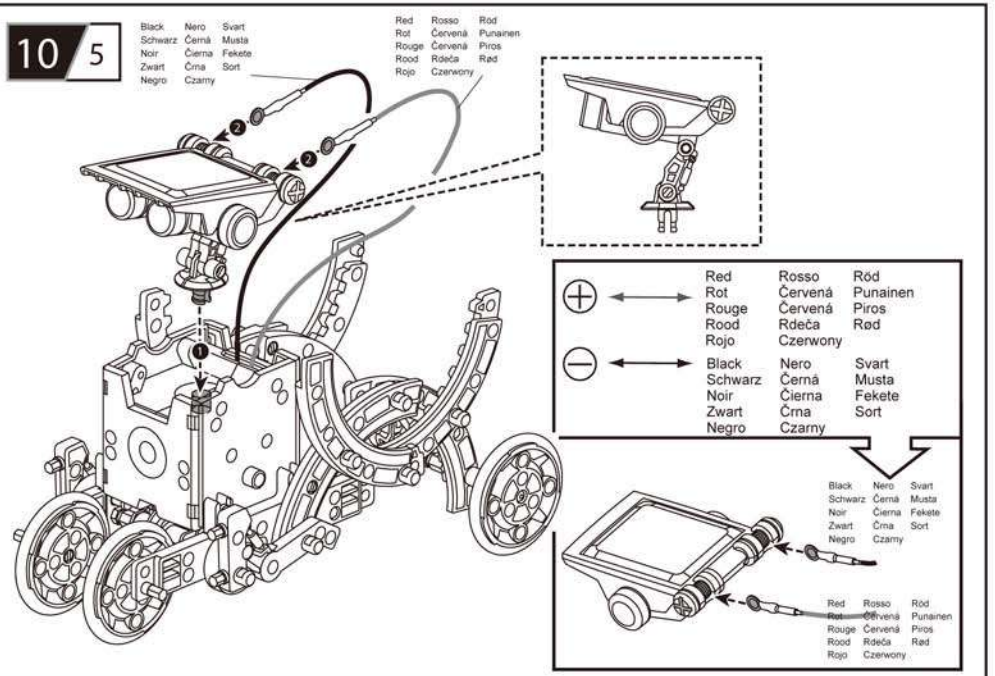

11 Roly Poly-bot

L2



Prepare the below parts first before you assemble the"Roly Poly-Bot"
Bereite nachsehend genannte Teile zunächst vor, bevor Du das "Roly Poly-Bot" zusammen baust
Préparez les éléments ci dessous avant d'assembler le "Roly Poly-Bot"
Verzamel de volgende onderdelen om de 'Roly Poly-Bot" in elkaar te zetten
Preparar primero las siguientes piezas antes de montar la "Roly Poly-Bot"
Preparare le parti sotto prima di montare il "Roly Poly-Bot"
Před poskládáním modelu "Roly Poly-Bot" si připravte následující díly
Pred poskladaním modelu "Roly Poly-Bot" si pripravte nasledovné diely
Przygotuj poniższe części zanim będziesz zmontować "Roly Poly-Bot"
Készítsük össze az alábbi alkatrészeket a „Roly Poly-Bot" összeszereléséhez
Preparera de nedre delarna först innan du monterar "Roly Poly-Bot"
Klargør først disse dele før du samler "Roly Poly-Bot"

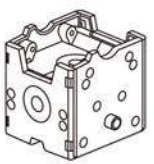


x2

A2 x2

A8 x2

B1 x2

B2 x2


C1 x8

B8 x4

C6 x2

E14 x10

E4 x8

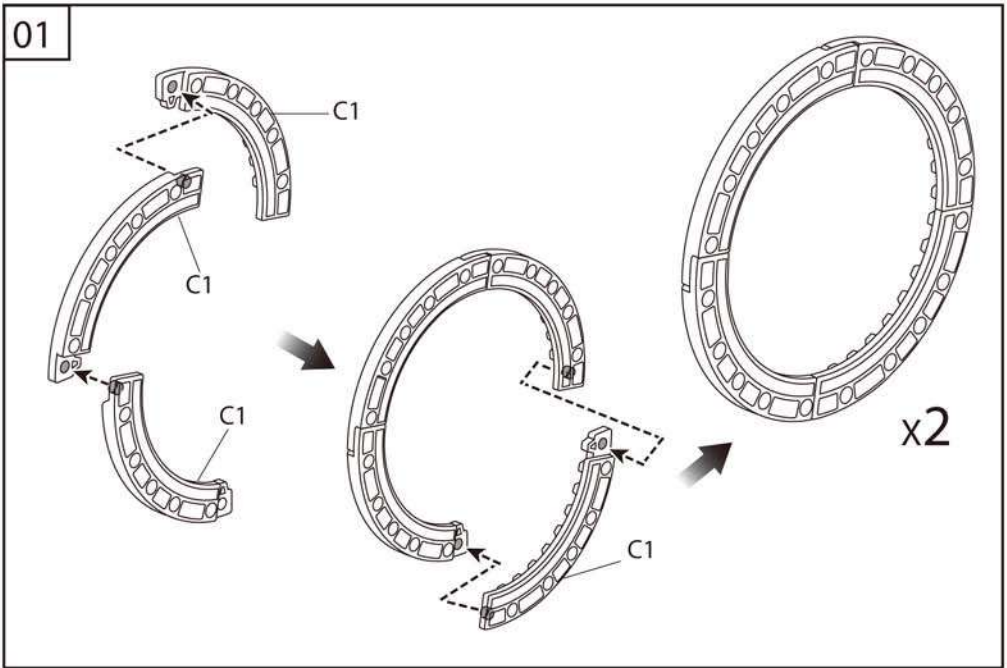
01
C1
C1
C1
C1
x2

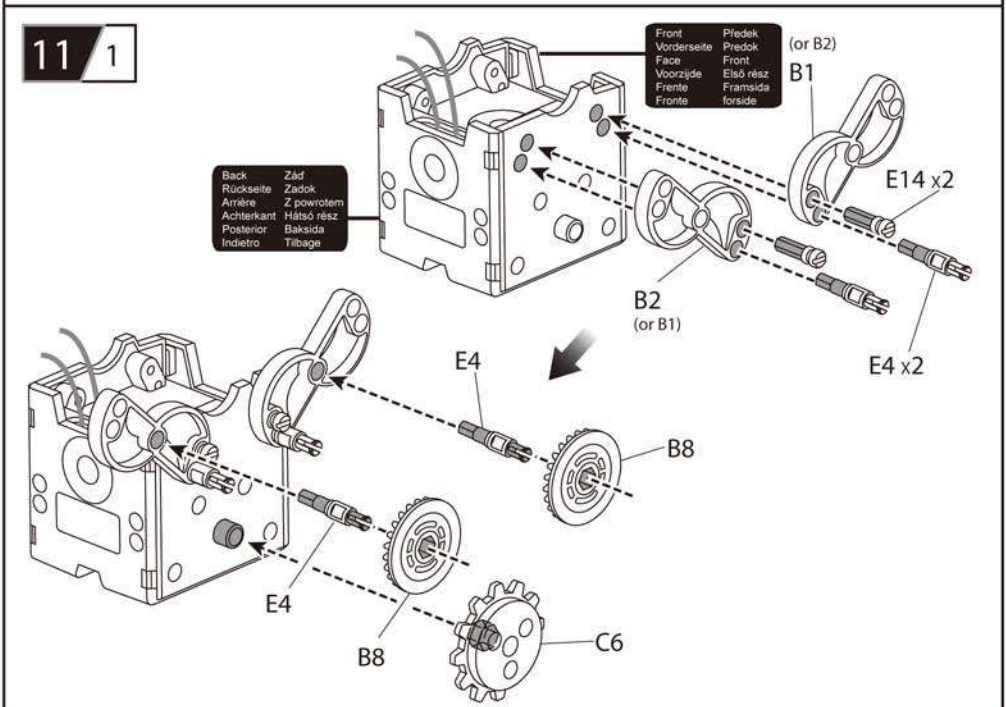
11 1
Front Předek
Vorderseite Predok
Face Front
Voorzijde Első rész
Frente Framsida
Fronte forside
(or B2)
B1
Back Záď
Rückseite Zadok
Arrière Z powrotem
Achterkant Hátsó rész
Posterior Baksida
Indietro Tilbage
E14 x2
B2
(or B1)
E4 x2
E4
B8
E4
B8
C6

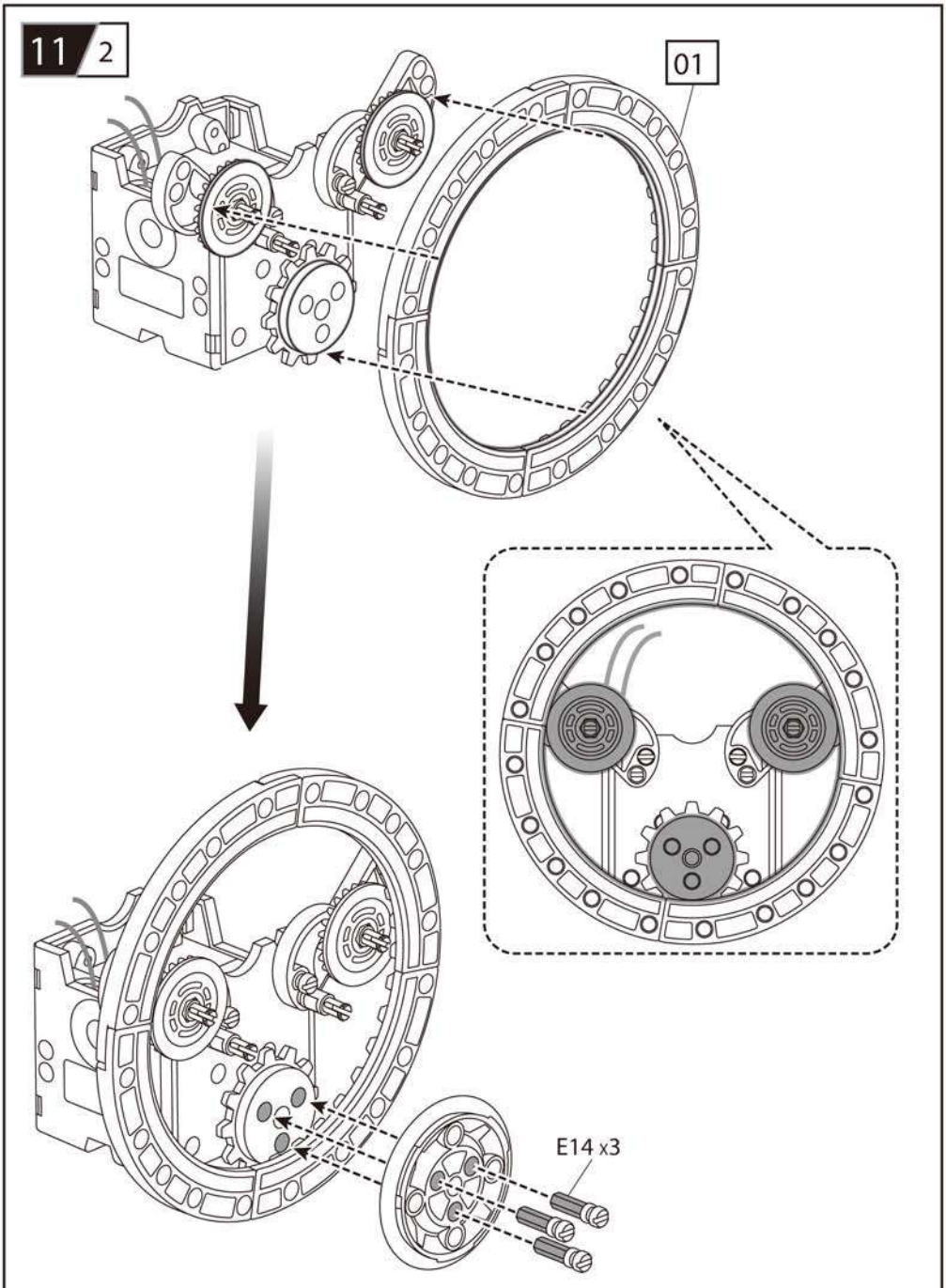
11 2
01
E14 x3

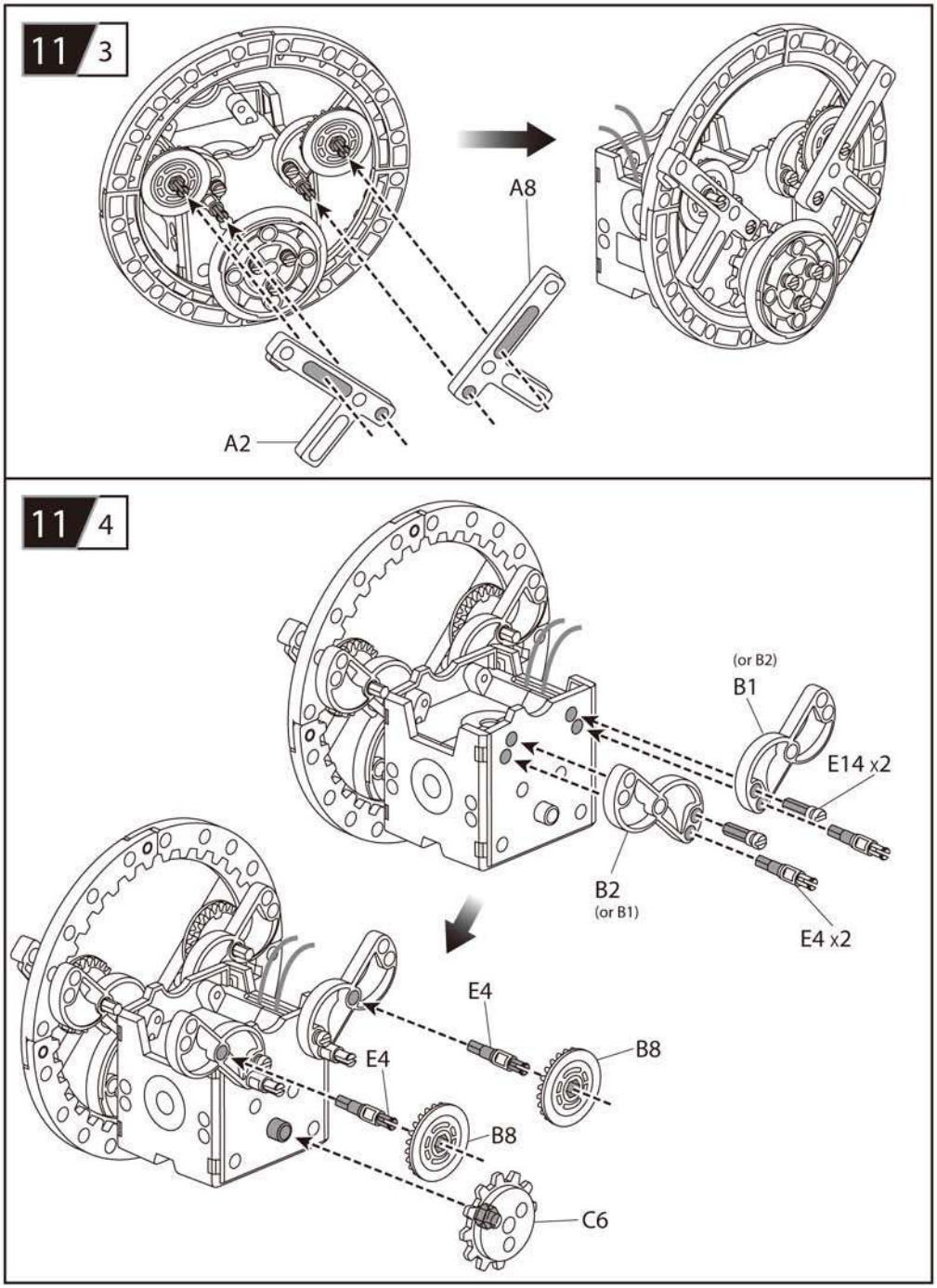
11 3
A8
A2
11 4
(or B2)
B1
E14 x2
B2
(or B1)
E4 x2
E4
B8
E4
B8
C6

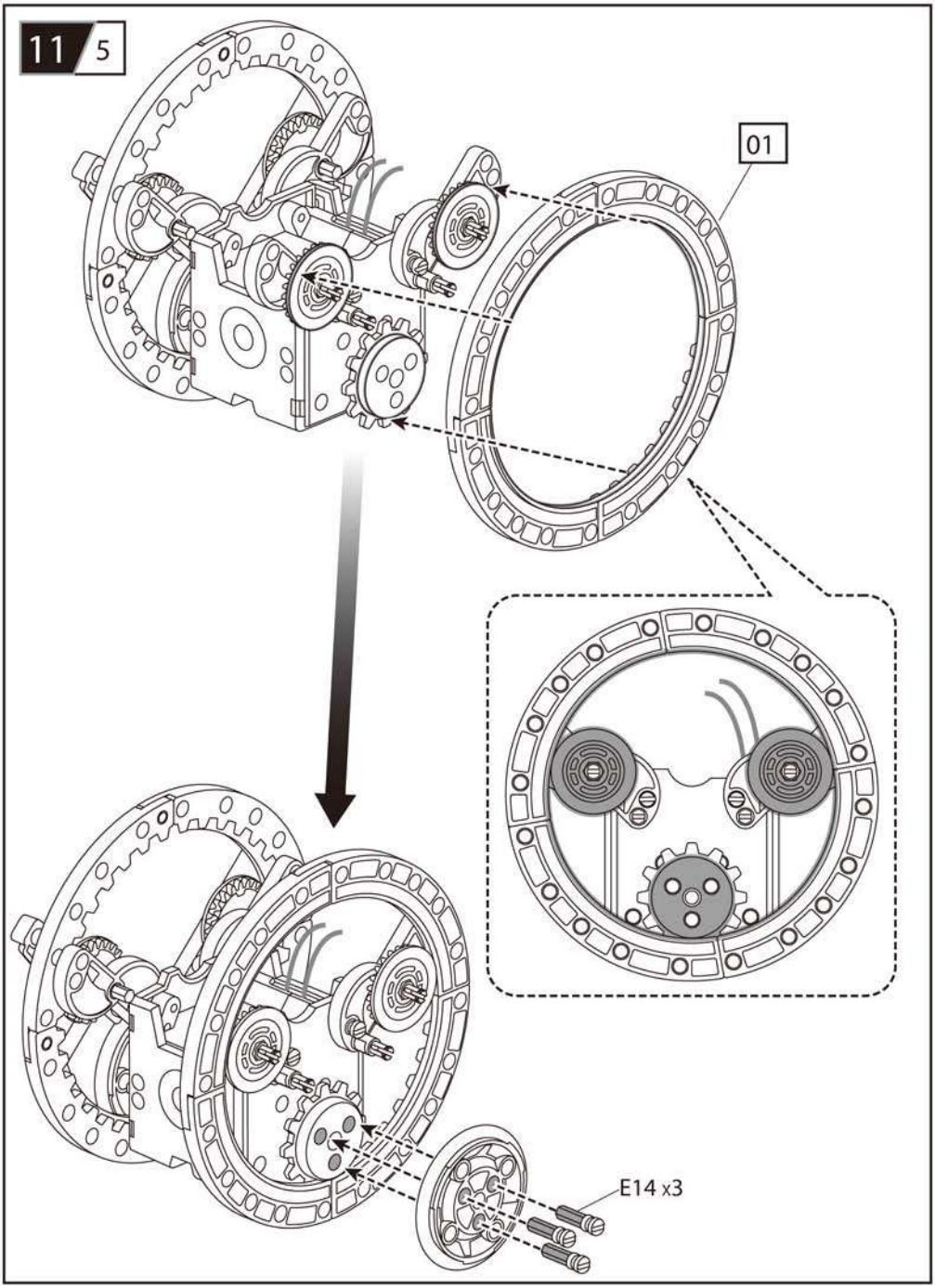
11 5
01
E14 x3

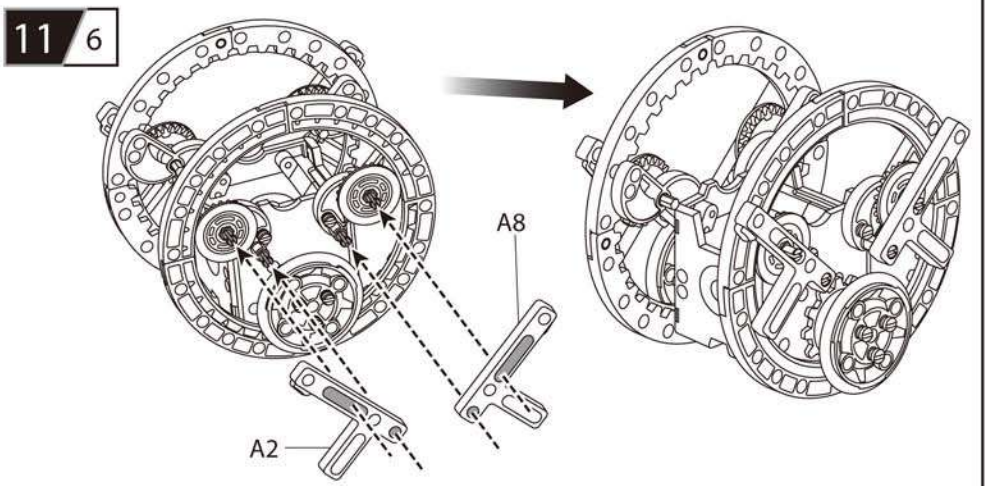
11 6
A8
A2

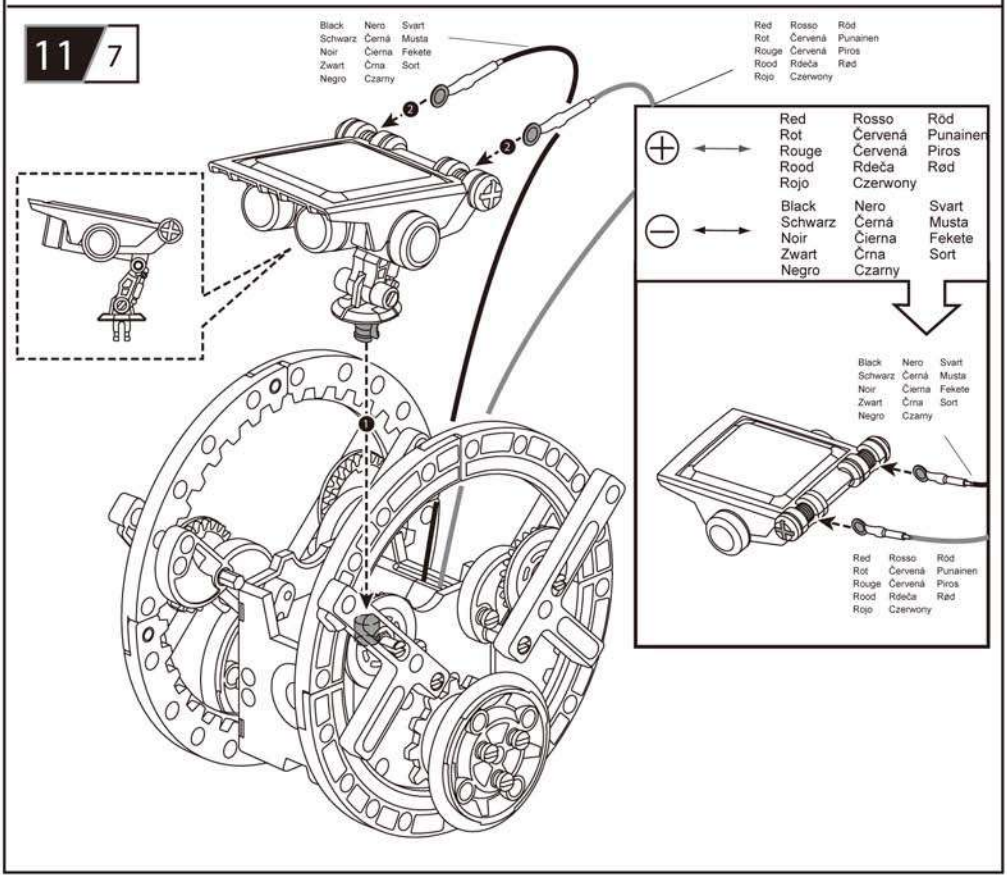
11 7
Black Nero Svart
Schwarz Černá Musta
Noir Černa Fekete
Zwart Črna Sort
Negro Czarny
Red Rosso Röd
Rot Červená Punainen
Rouge Červená Piros
Rood Rdeča Rød
Rojo Czerwony

12 Boxer-bot

L2

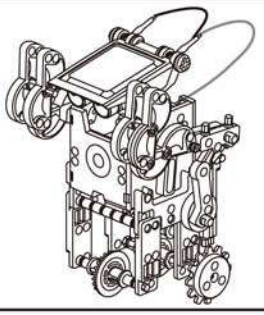

Prepare the below parts first before you assemble the"Boxer-Bot"
Bereite nachsehend genannte Teile zunächst vor, bevor Du das "Boxer-Bot" zusammen baust
Préparez les éléments ci dessous avant d'assembler le "Boxer-Bot"
Verzamel de volgende onderdelen om de 'Boxer-Bot" in elkaar te zetten
Preparar primero las siguientes piezas antes de montar la "Boxer-Bot"
Preparare le parti sotto prima di montare il "Boxer-Bot"
Před poskládáním modelu "Boxer-Bot" si připravte následující díly
Pred poskladaním modelu "Boxer-Bot" si pripravte nasledovné diely
Przygotuj poniższe części zanim będziesz zmontować "Boxer-Bot"
Készítsük össze az alábbi alkatrészeket a „Boxer-Bot" összeszereléséhez
Preparera de nedre delarna först innan du monterar "Boxer-Bot"
Klargør først disse dele før du samler "Boxer-Bot"

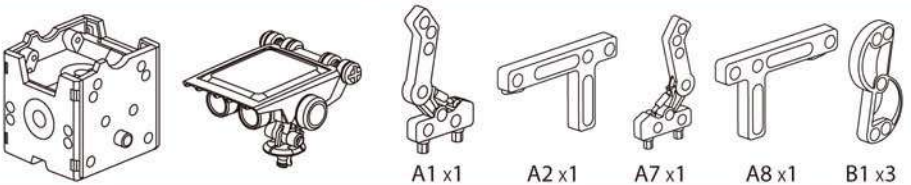

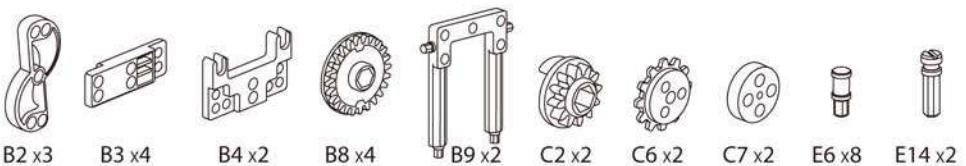

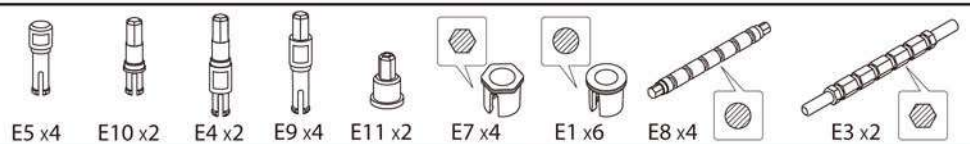

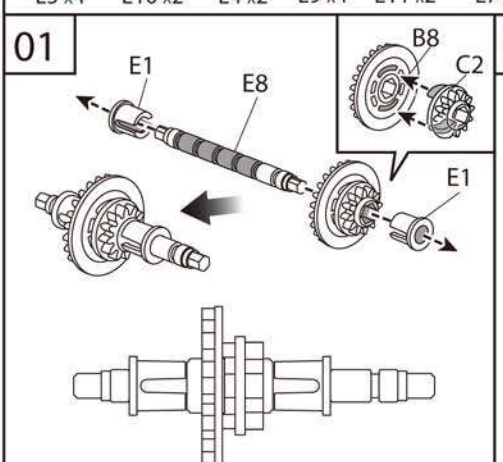

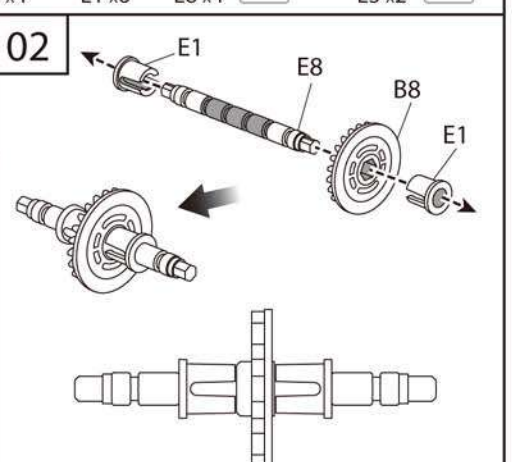

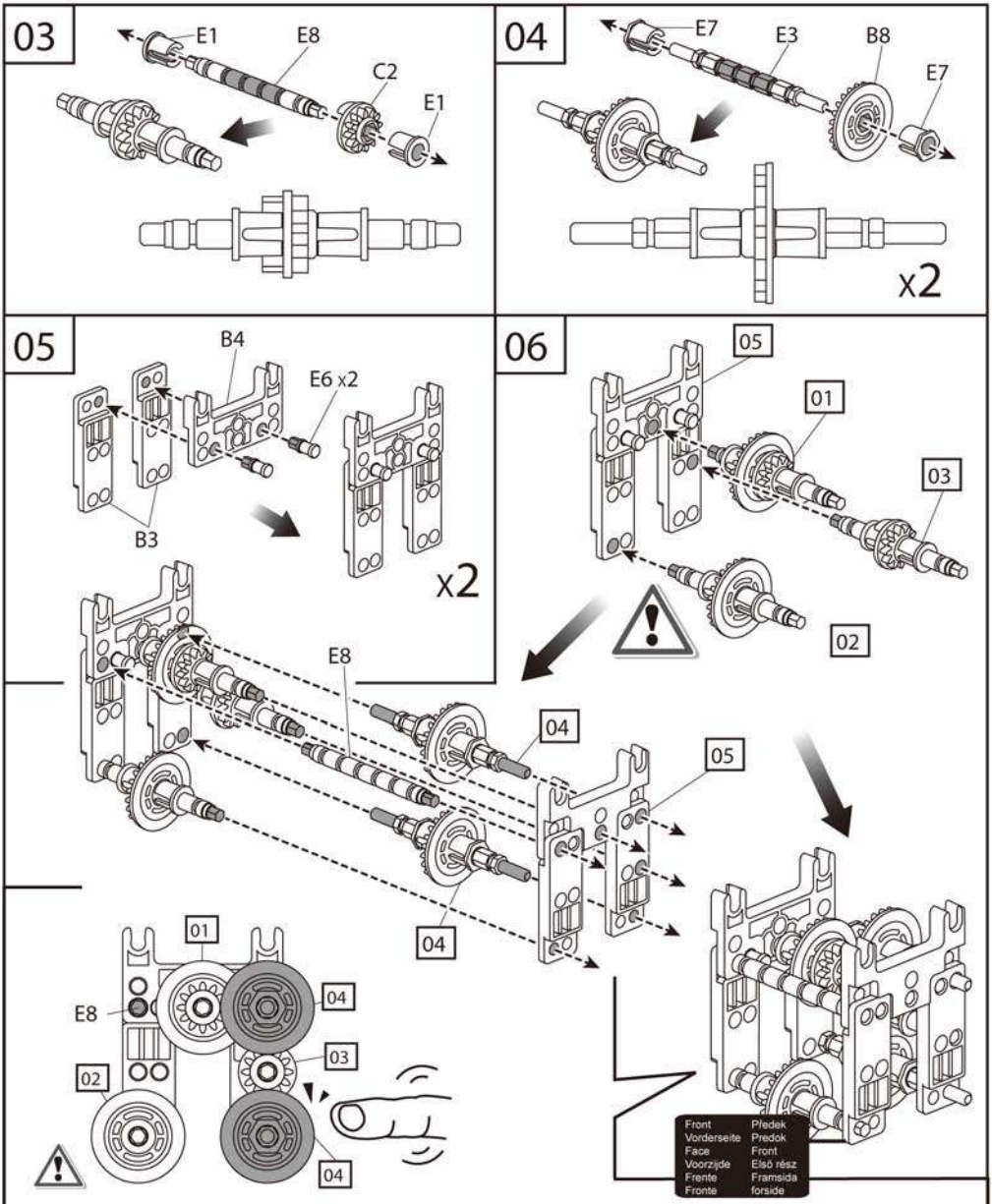

Check with finger if gearbox runs smoothly by rotating
Kontrolliere ob der Motorblock sich dreht in dem Du mit Deinem Finger oder Daumen daran drehst.
Vérifiez avec votre doigt si la boite de vitesse fonctionne facilement lors de la rotation
Controleer of motorblok soepel loopt met uw vinger
Verifique con el dedo si caja de engranajes funciona girando suavemente
Verificare con un dito se cambio senza intoppi ruotando
Prstem zkontrolujte, zda se převodovka otáčí hladce
Prstom skontrolujte, či sa prevodovka otáča hladko
Skontaktuj się z palca, jeśli skrzynia biegów działa płynnie przez obracanie
Ellenőrizze az ujjaival, hogy a sebességváltó könnyen forog.
Använd ett finger för att kontrollera om växelládan drivs problemfritt.
Check med fingeren om gearkassen kører uhindret og snurrer

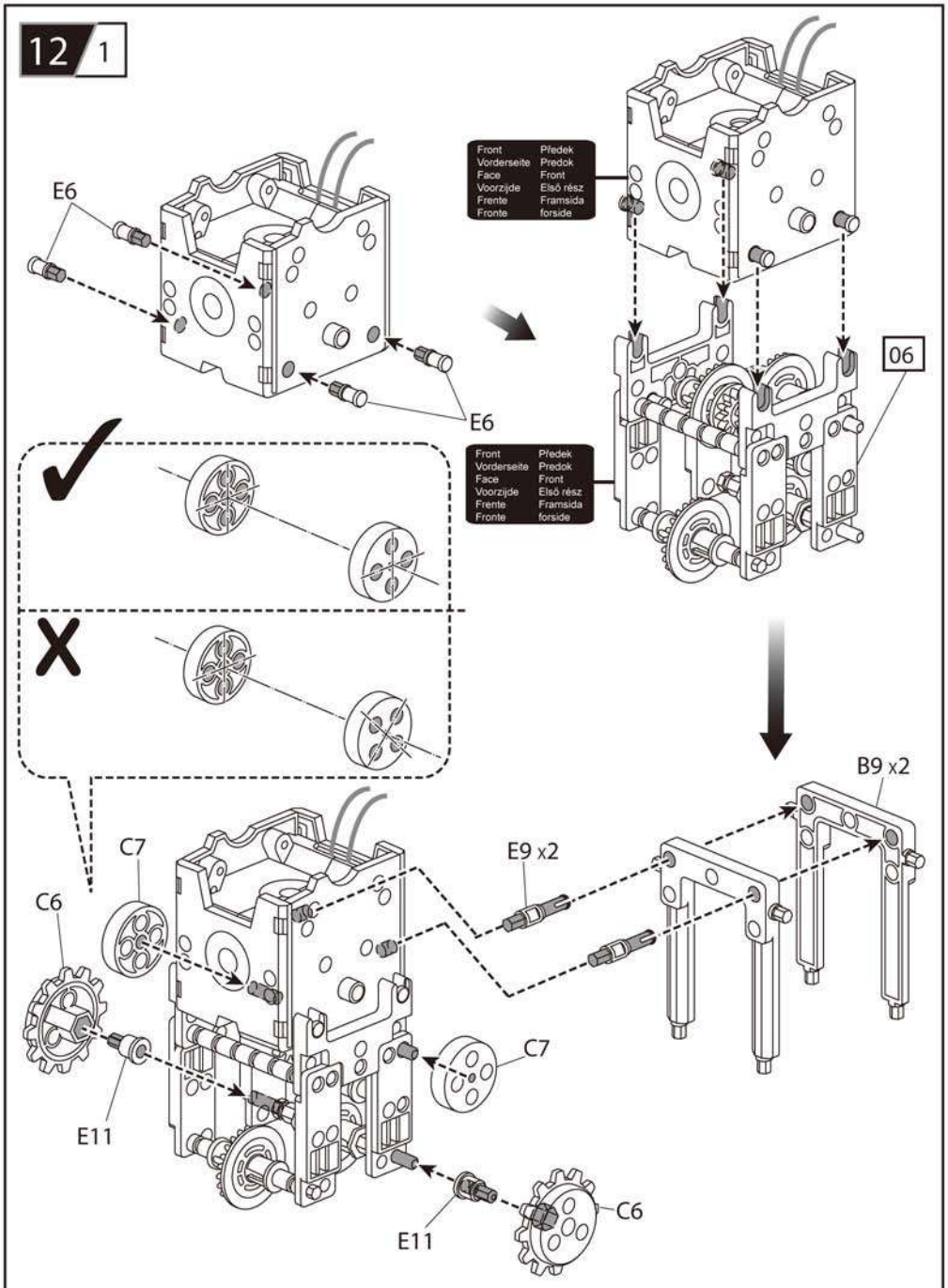
12 1
E6
E6
Front
Vorderseite
Face
Voorzijde
Frente
Fronte
Předek
Predok
Front
Első rész
Framsida
forside
06
B9 x2
C7
E9 x2
C6
C7
E11
C6
E11

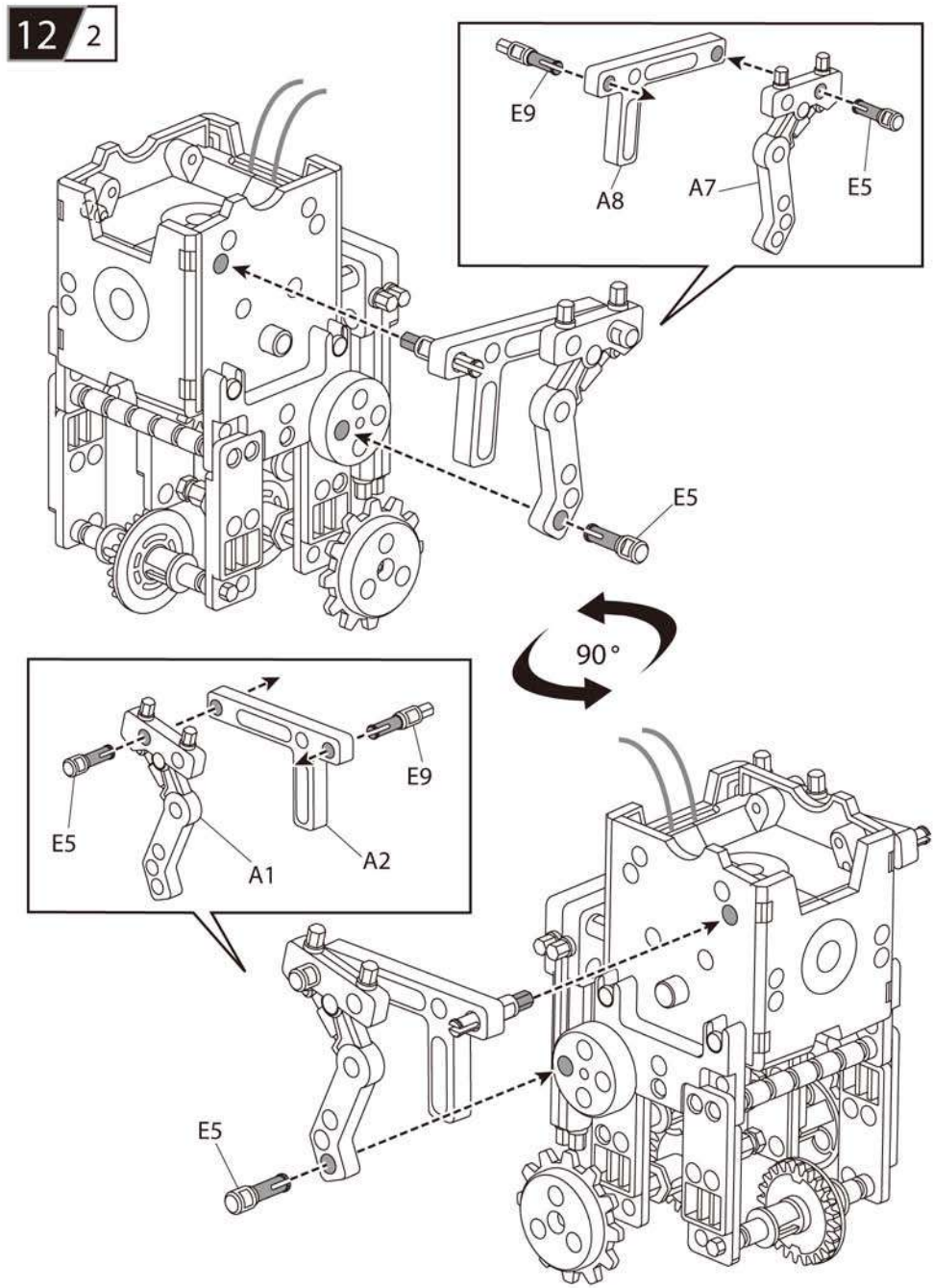
12 2
E9
A8
A7
E5
E5
90°
E5
E9
A1
A2
E5

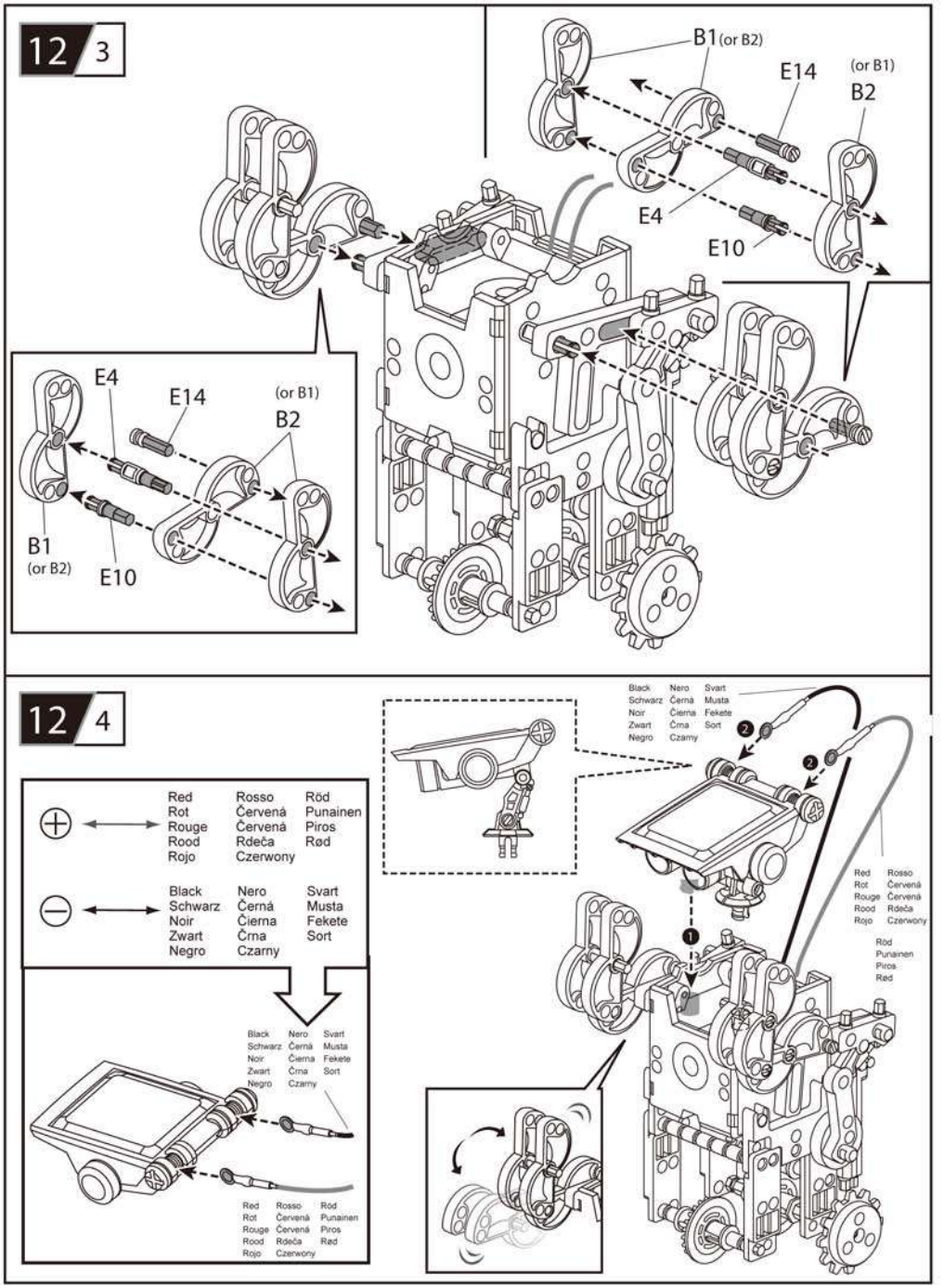
12 3
B1 (or B2)
E14
(or B1)
B2
E4
E10
E4
E14
(or B1)
B2
B1
(or B2)
E10
12 4
Red Rosso Röd
Rot Červená Punainen
Rouge Červená Piros
Rood Rdeča Rød
Rojo Czerwony
Black Nero Svart
Schwarz Černá Musta
Noir Čierna Fekete
Zwart Črna Sort
Negro Czarny
Black Nero Svart
Schwarz Černá Musta
Noir Čierna Fekete
Zwart Črna Sort
Negro Czarny
Red Rosso Röd
Rot Červená Punainen
Rouge Červená Piros
Rood Rdeča Rød
Rojo Czerwony
Red Rosso Röd
Rot Červená Punainen
Rouge Červená Piros
Rood Rdeča Rød
Rojo Czerwony
Black Nero Svart
Schwarz Černá Musta
Noir Čierna Fekete
Zwart Črna Sort
Negro Czarny
Red Rosso Röd
Rot Červená Punainen
Rouge Červená Piros
Rood Rdeča Rød
Rojo Czerwony

13 Surf-bot

L2

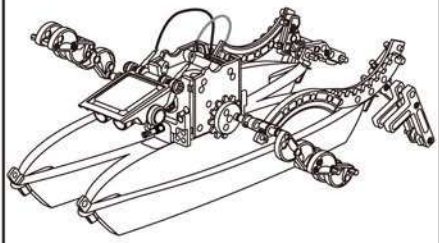

Prepare the below parts first before you assemble the"Surf-Bot"
Bereite nachsehend genannte Teile zunächst vor, bevor Du das "Surf-Bot" zusammen baust
Préparez les éléments ci dessous avant d'assembler le "Surf-Bot"
Verzamel de volgende onderdelen om de 'Surf-Bot" in elkaar te zetten
Preparar primero las siguientes piezas antes de montar la "Surf-Bot"
Preparare le parti sotto prima di montare il "Surf-Bot"
Před poskládáním modelu "Surf-Bot" si připravte následující díly
Pred poskladaním modelu "Surf-Bot" si pripravte nasledovné diely
Przygotuj poniższe części zanim będziesz zmontować "Surf-Bot"
Készítsük össze az alábbi alkatrészeket a „Surf-Bot" összeszereléséhez
Preparera de nedre delarna först innan du monterar "Surf-Bot"
Klargør først disse dele før du samler "Surf-Bot"

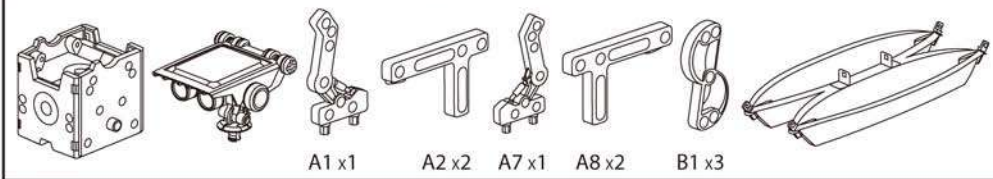

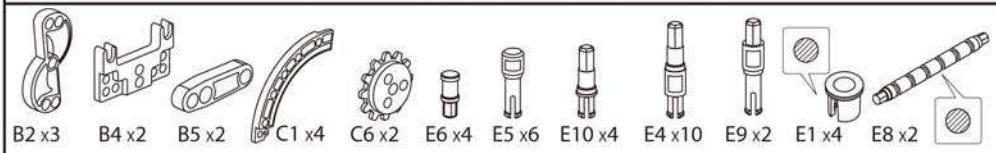

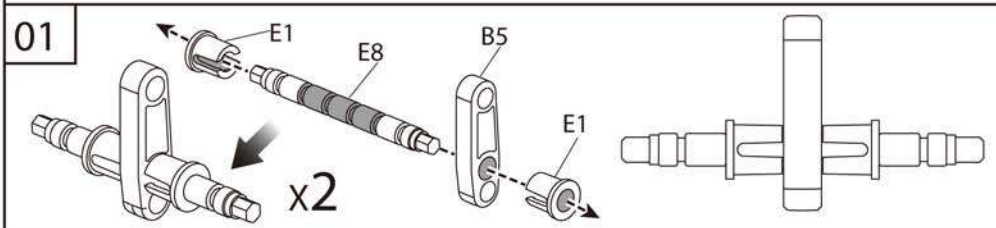

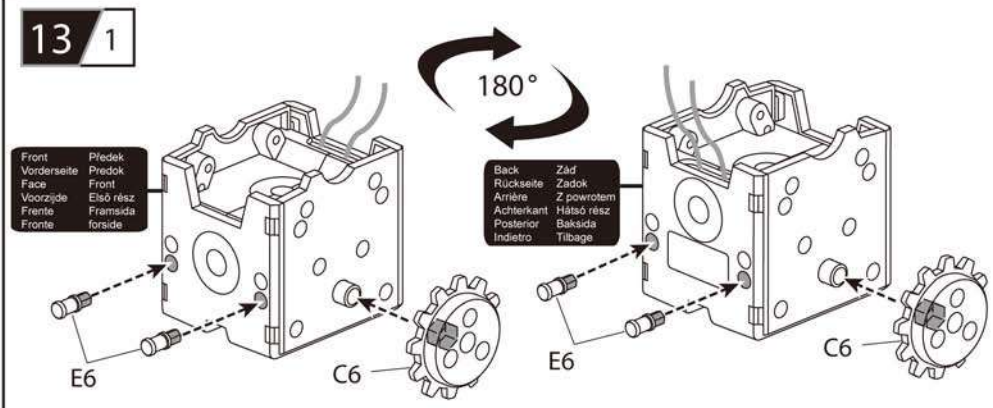

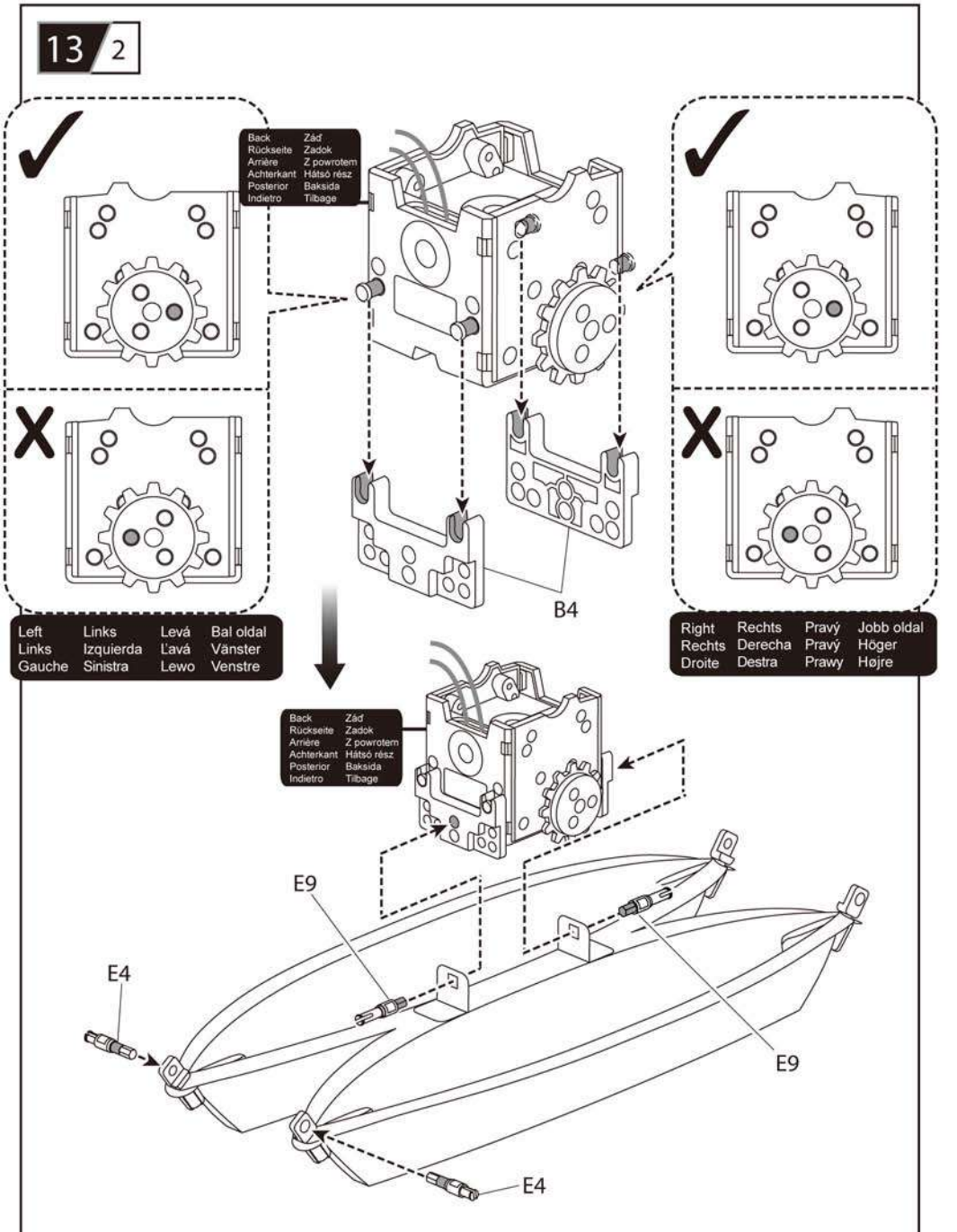
Back Zád
Rückseite Zadok
Arrière Z powrotem
Achterkant Hátsó rész
Posterior Baksida
Indietro Tilbage
B4
Left Links Levá Bal oldal
Links Izquierda Ľavá Vänster
Gauche Sinistra Lewo Venstre
Right Rechts Pravý Jobb oldal
Rechts Derecha Pravý Höger
Droite Destra Prawy Højre
Back Zád
Rückseite Zadok
Arrière Z powrotem
Achterkant Hátsó rész
Posterior Baksida
Indietro Tilbage
E9
E4
E9
E4

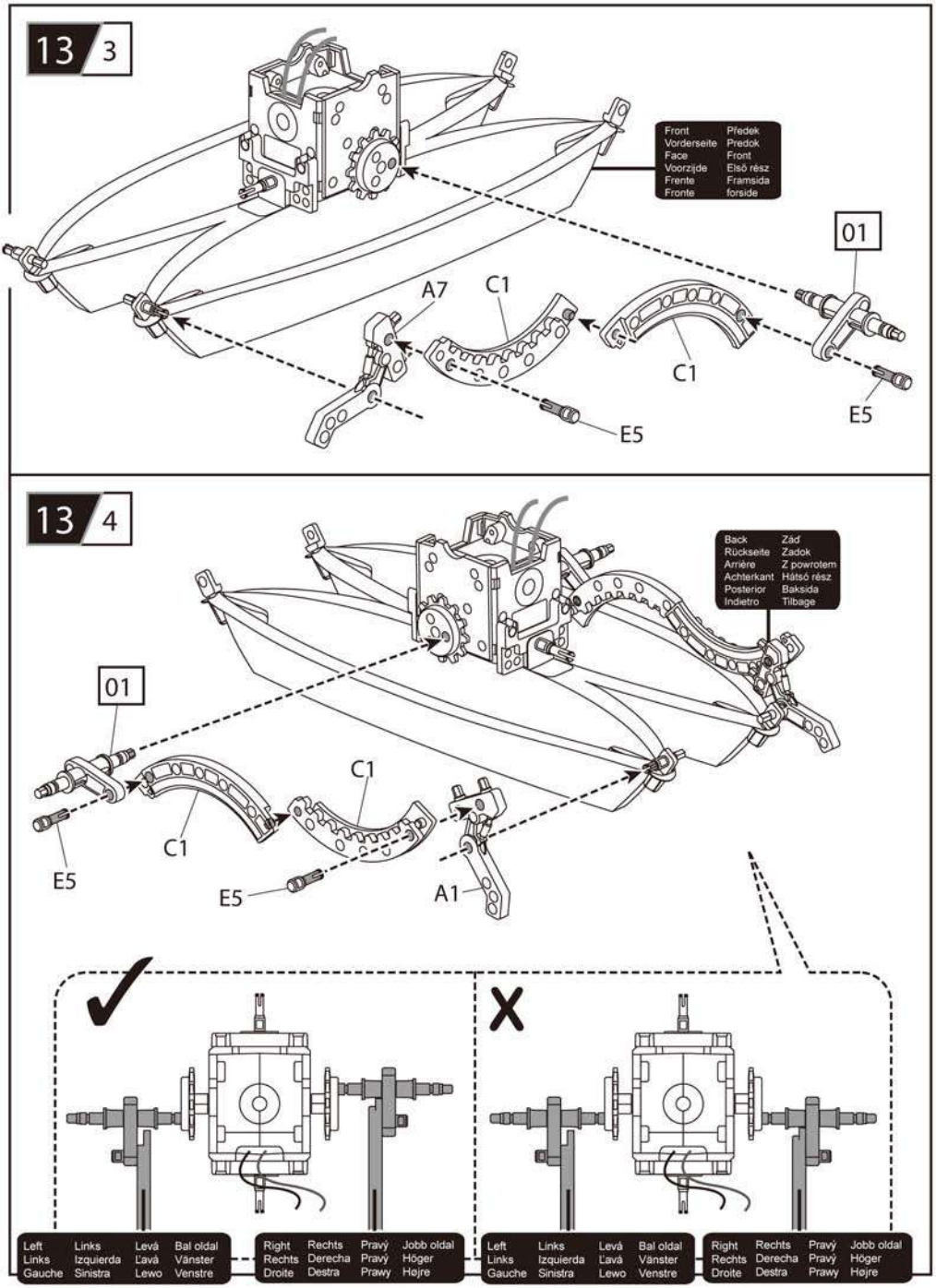
13 3
Front Vorderseite Face Voorzijde Frente Fronte
Předek Predok Front Első rész Framsida forside
01
A7
C1
C1
E5
E5
13 4
Back Rückseite Arrière Achterkant Posterior Indietro
Záď Zadok Z powrotem Hátsó rész Baksida Tilbage
01
C1
C1
E5
E5
A1
Left Links Gauche
Links Izquierda Sinistra
Levá Ľavá Lewo
Bal oldal Vänster Venstre
Right Rechts Droite
Rechts Derecha Destra
Pravý Pravý Prawy
Jobb oldal Höger Højre
Left Links Gauche
Links Izquierda Sinistra
Levá Ľavá Lewo
Bal oldal Vänster Venstre
Right Rechts Droite
Rechts Derecha Destra
Pravý Pravý Prawy
Jobb oldal Höger Højre

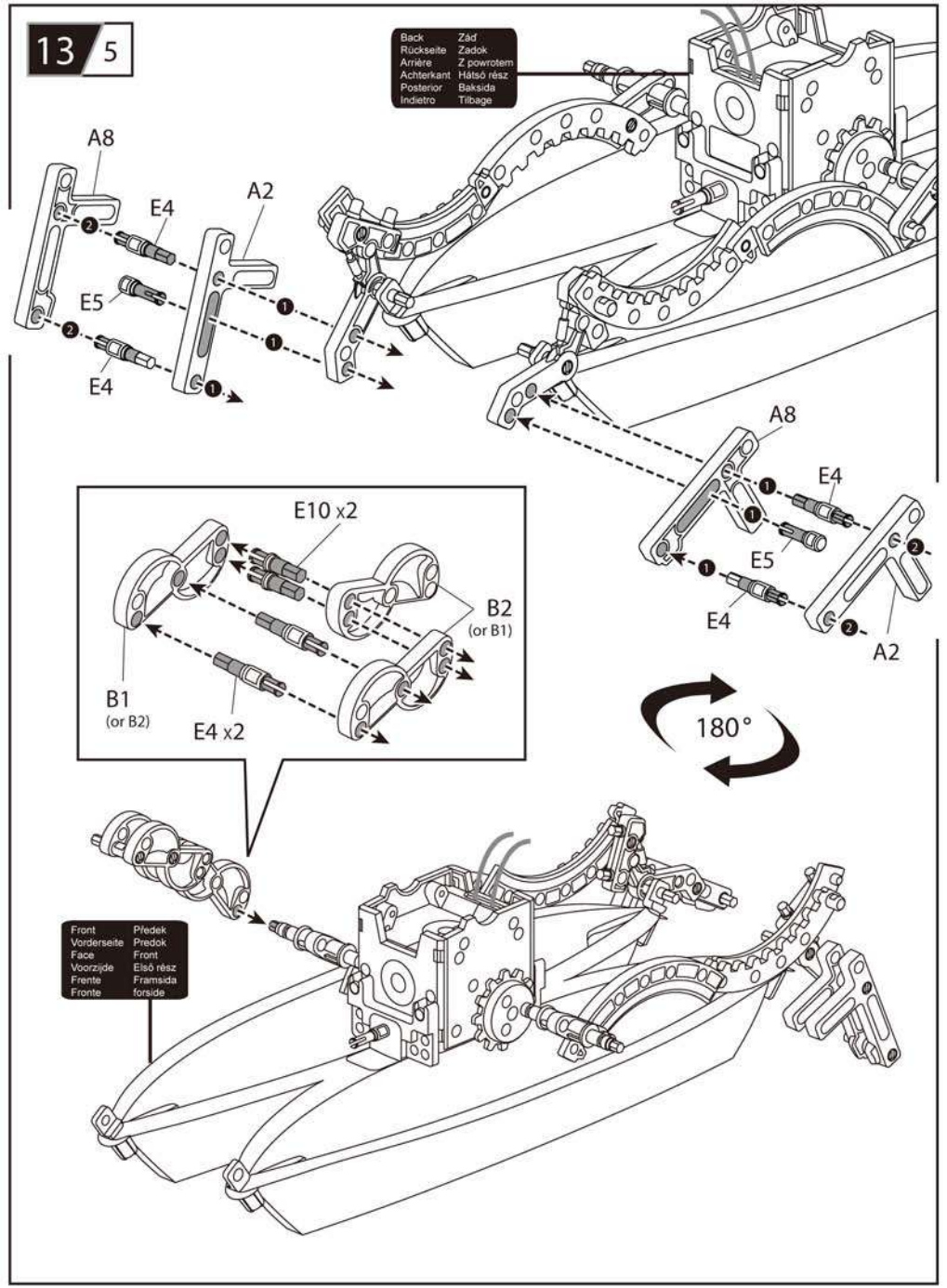
13/5
Back
Rückseite
Arrière
Achterkant
Posterior
Indietro
Zád
Zadok
Z powrotem
Hátsó rész
Baksida
Tilbage
A8
E4
A2
E5
E4
A8
E4
E5
E4
A2
E10 x2
B2
(or B1)
B1
(or B2)
E4 x2
180°
Front
Vorderseite
Face
Voorzijde
Frente
Fronte
Předek
Predok
Front
Első rész
Framsida
forside

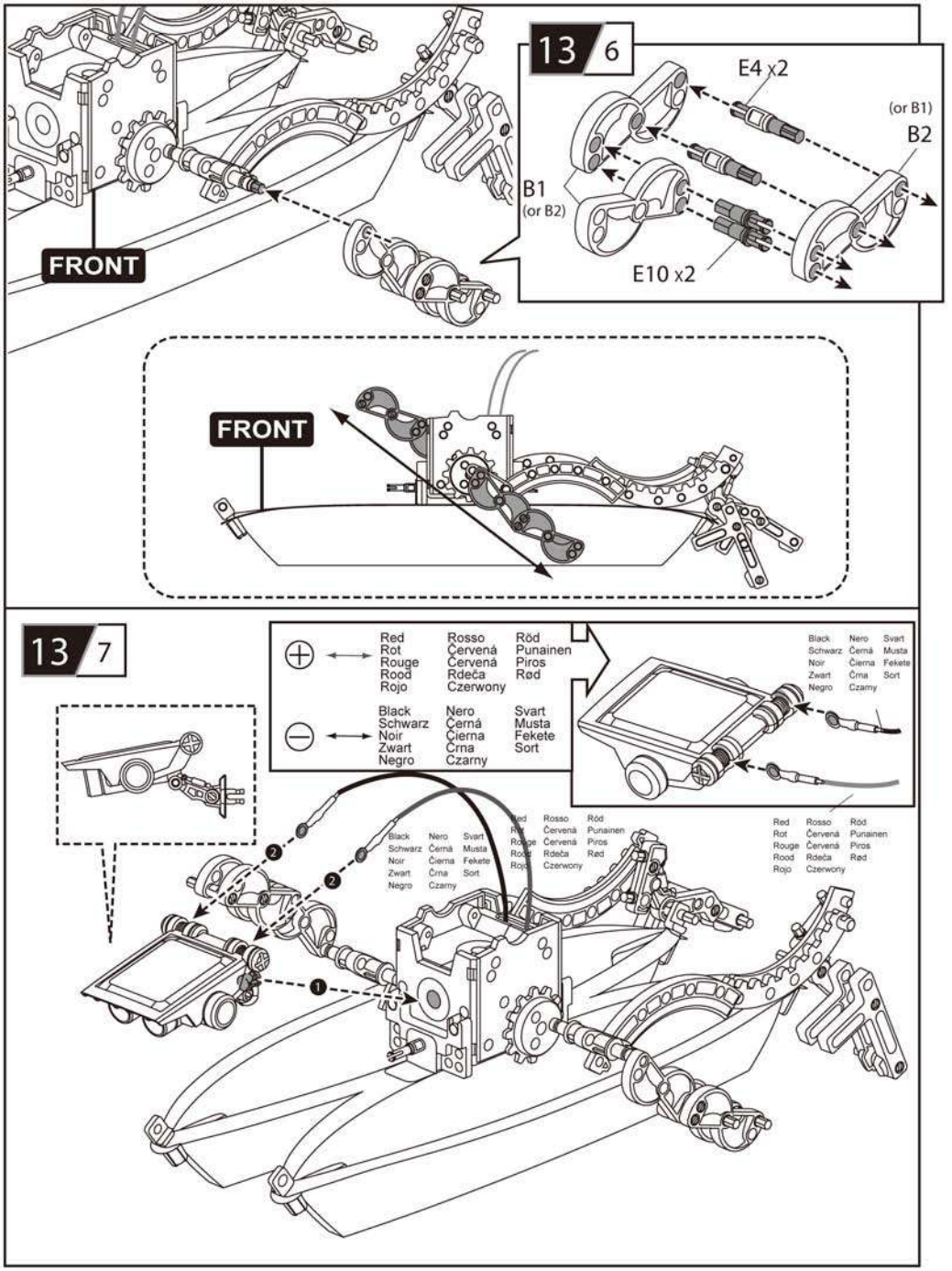
13 6
E4 x2
(or B1)
B2
B1
(or B2)
E10 x2
FRONT
FRONT
13 7
Red Rosso Röd
Rot Červená Punainen
Rouge Červená Piros
Rood Rdeča Rød
Rojo Czerwony
Black Nero Svart
Schwarz Černá Musta
Noir Čierna Fekete
Zwart Črna Sort
Negro Czarny

14 Row-bot

L2

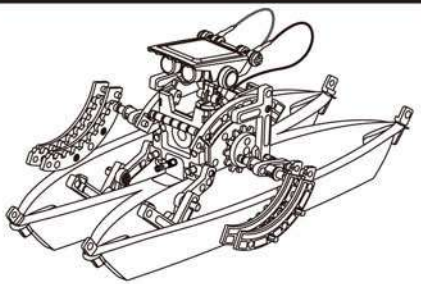

Prepare the below parts first before you assemble the"Row-Bot"
Bereite nachsehend genannte Teile zunächst vor, bevor Du das "Row-Bot" zusammen baust
Préparez les éléments ci dessous avant d'assembler le "Row-Bot"
Verzamel de volgende onderdelen om de 'Row-Bot" in elkaar te zetten
Preparar primero las siguientes piezas antes de montar la "Row-Bot"
Preparare le parti sotto prima di montare il "Row-Bot"
Před poskládáním modelu "Row-Bot" si připravte následující díly
Pred poskladaním modelu "Row-Bot" si pripravte nasledovné diely
Przygotuj poniższe części zanim będziesz zmontować "Row-Bot"
Készítsük össze az alábbi alkatrészeket a „Row-Bot" összeszereléséhez
Preparera de nedre delarna först innan du monterar "Row-Bot"
Klargør først disse dele før du samler "Row-Bot"

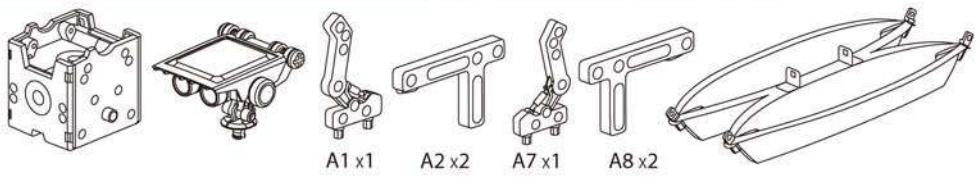

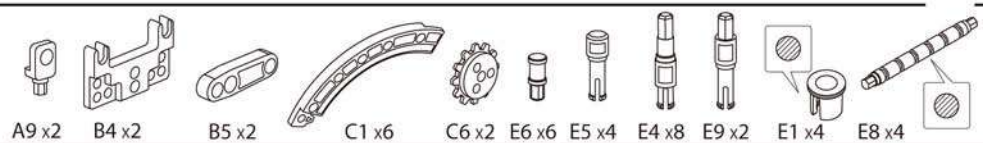

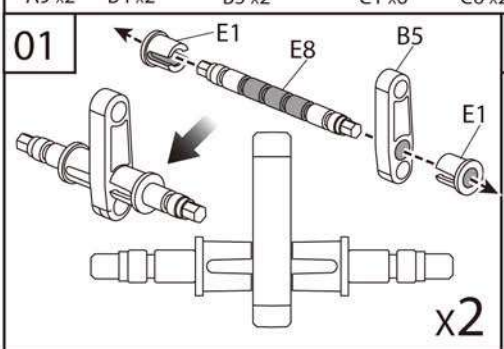

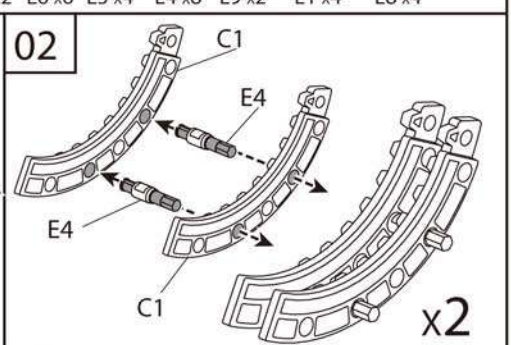

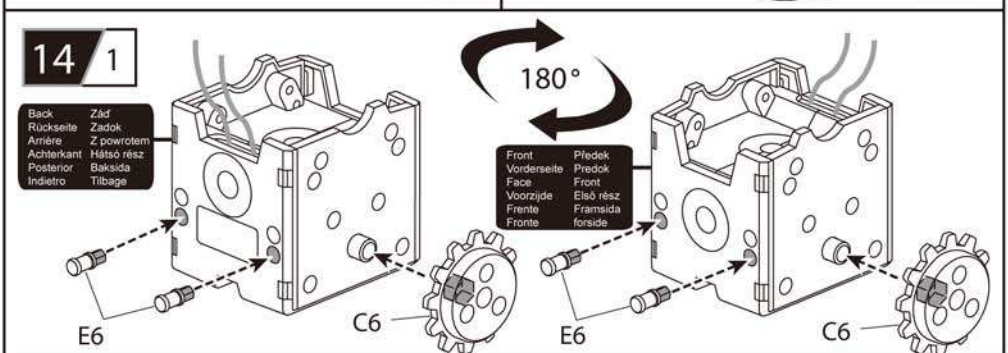

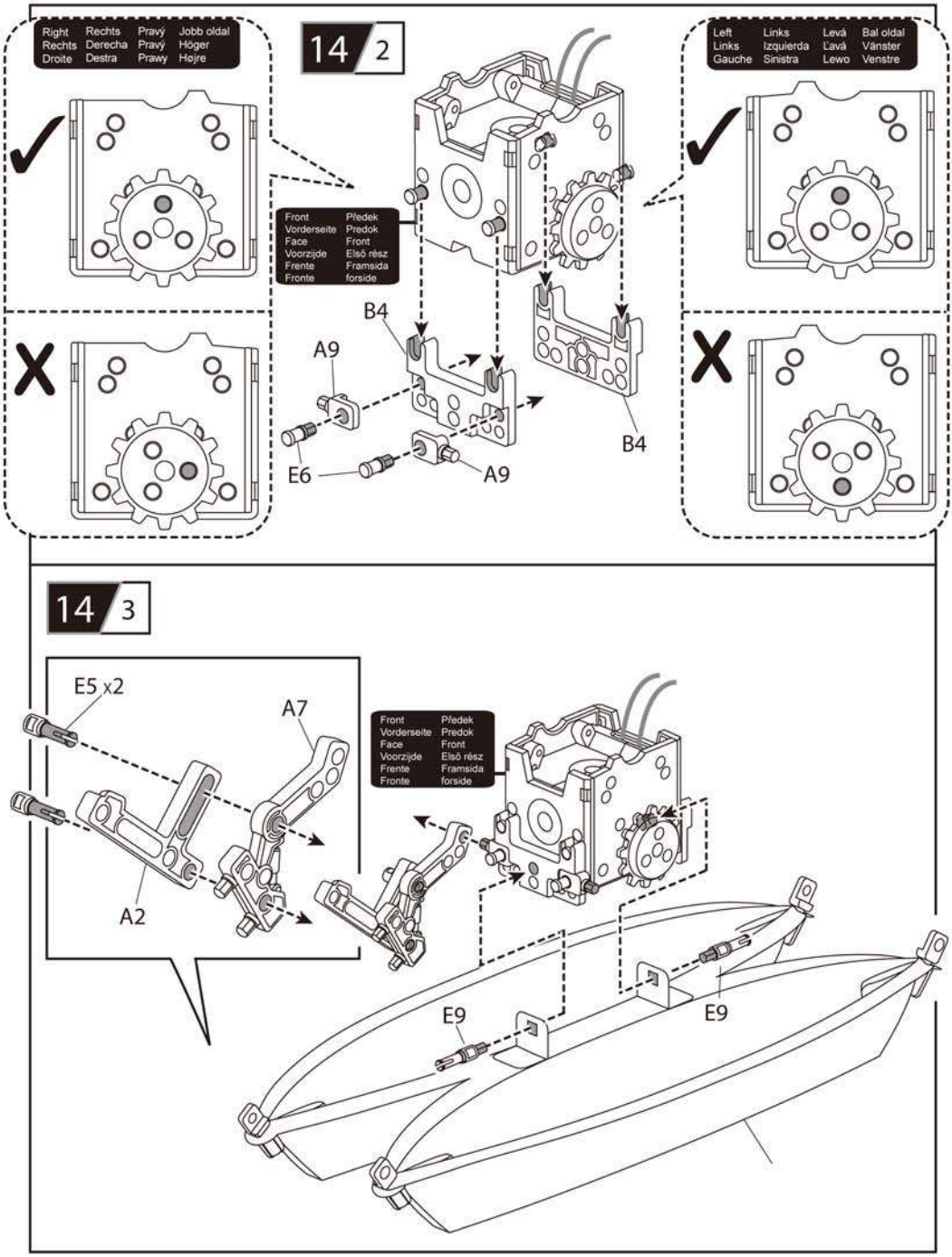
Right Rechts Pravý Jobb oldal
Rechts Derecha Pravý Höger
Droite Destra Prawy Højre
14 2
Left Links Levá Bal oldal
Links Izquierda Ľavá Vänster
Gauche Sinistra Lewo Venstre
Front Předek
Vorderseite Predok
Face Front
Voorzijde Elsõ rész
Frente Framsida
Fronte forside
B4
A9
E6
A9
B4
14 3
E5 x2
A7
A2
Front Předek
Vorderseite Predok
Face Front
Voorzijde Elsõ rész
Frente Framsida
Fronte forside
E9
E9

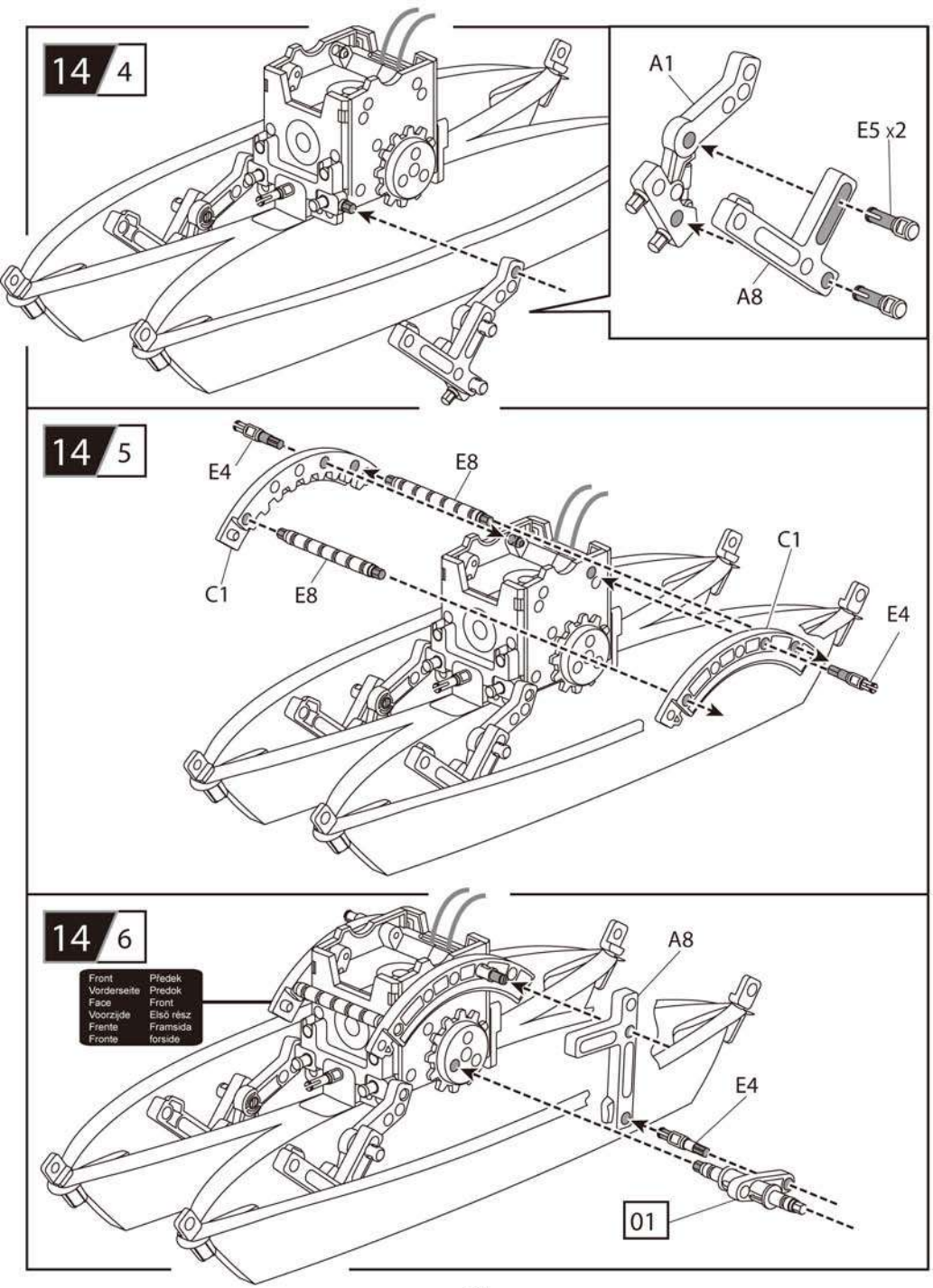
14 4
A1
E5 x2
A8
14 5
E4
E8
C1
E8
C1
E4
14 6
Front
Vorderseite
Face
Voorzijde
Frente
Fronte
Předek
Predok
Front
Első rész
Framsida
forside
A8
E4
01

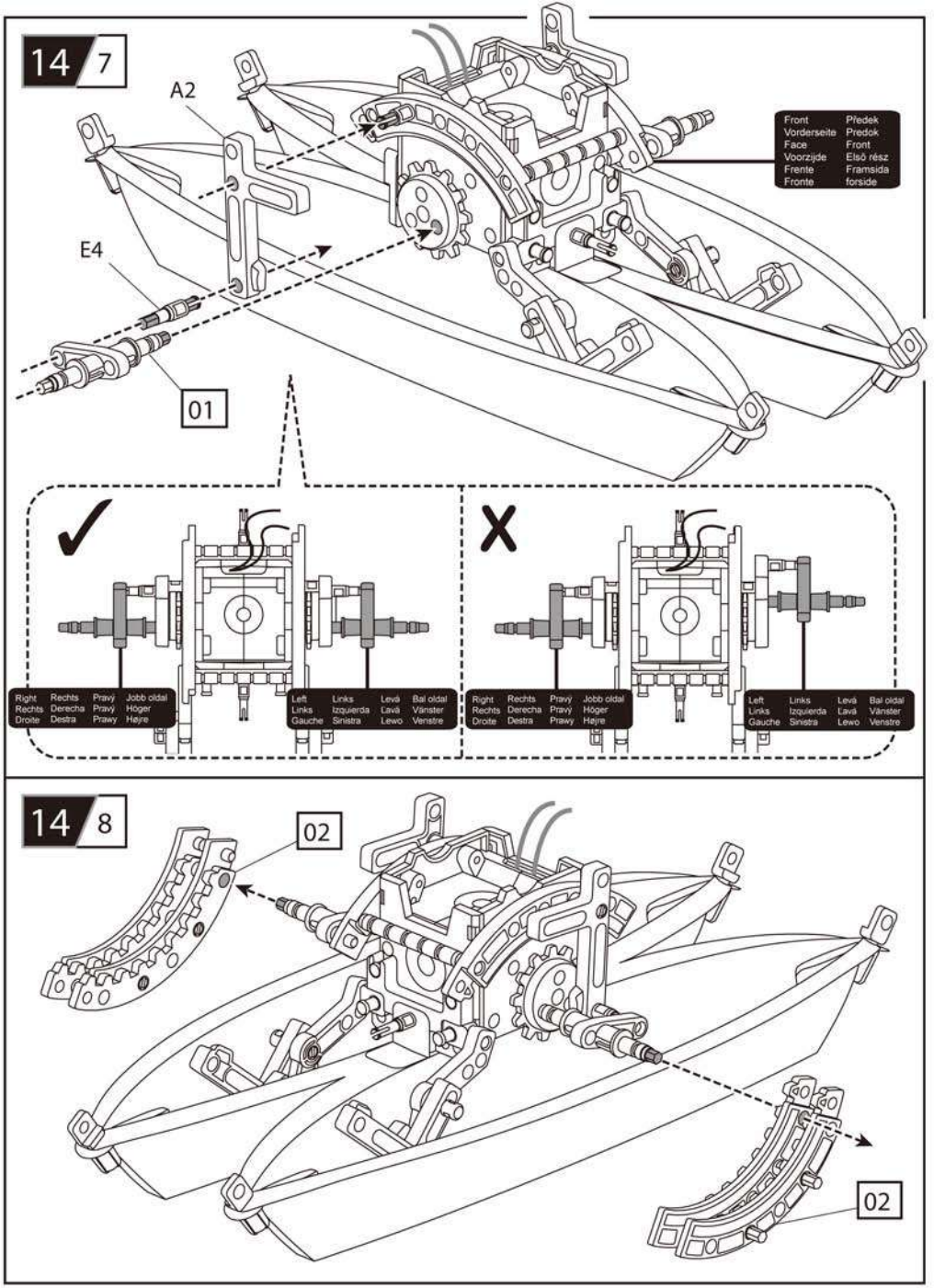
14 7
A2
E4
01
Front
Vorderseite
Face
Voorzijde
Frente
Fronte
Předek
Predok
Front
Első rész
Framsida
forside
Right
Rechts
Derecha
Droite
Pravý
Pravý
Höger
Destra
Prawy
Højre
Jobb oldal
Left
Links
Izquierda
Gauche
Levá
Lavá
Vänster
Sinistra
Lewo
Bal oldal
Venstre
14 8
02
02

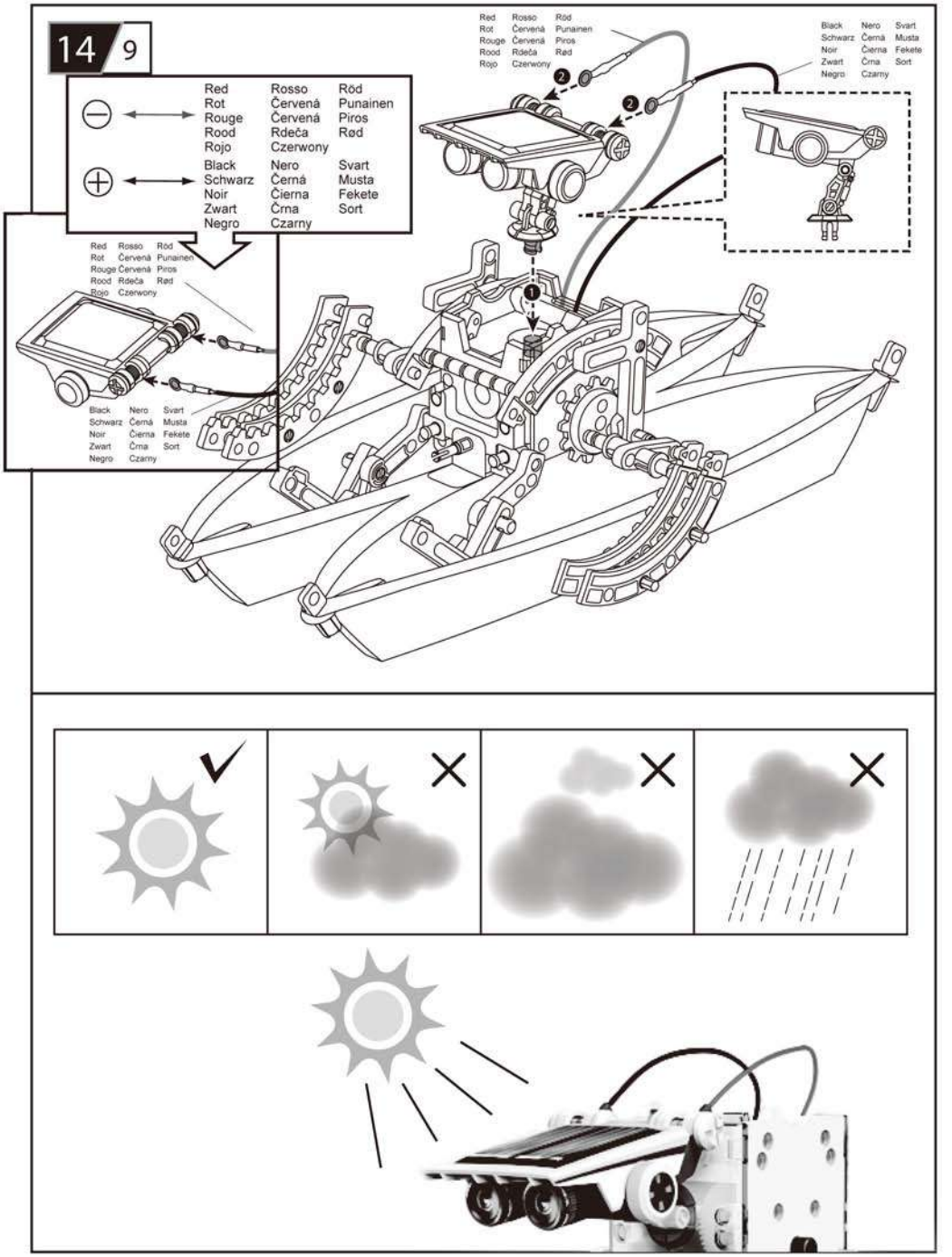
14 9
⊖
Red Rot Rouge Rood Rojo
Rosso Červená Červená Rdeča Czerwony
Röd Punainen Piros Rød
⊕
Black Schwarz Noir Zwart Negro
Nero Černá Čierna Črna Czarny
Svart Musta Fekete Sort
1
2
2





WARNING

Choking hazards
Small parts
Not for children
under 3 years



VAROVANIE

Riziko zadusenia sa
Obsahuje maličké časti
Nevhodné pre deti do 3
rokov



WARNUNG

Erstickungsgefahr
Kleinteile
Nicht für Kinder
unter 3 Jahren



OPOZORILO

Nevarnost zadušitve
Majhni delčki
Ni primerno za otroke
mlajše od 3 let.



ATTENTION

Contient des éléments
de petite taille. Ne
convient pas aux enfants
moins de 3 ans.



UWAGA

Produkt wymaga uwagi
Małe części
Nie dla dzieci
Poniżej 3 roku życia



WAARSCHUWING

Verstikkingsgevaar
Kleine onderdelen
Niet voor kinderen
onder de 3 jaar



VARNING

Kvävningsrisk
Innehåller små delar
Ej för barn under 3 år



ADVERTENCIAS

Riesgo de asfixia
Piezas pequeñas
No apto para
menores de 3 años



VAROITUS

Tukehtumisvaara
Pieniä osia
Ei alle kolmivuotiaille
lapsille



ATTENZIONE

Rischi di soffocamento
Parti di piccole dimensioni
Non per i bambini
sotto i 3 anni



FIGYELMEZTETÉS

Fulladásveszély
Kis alkatrészek
3 éves kor alatt nem
ajánlott!



VAROVÁNÍ

Riziko udušení se
Obsahuje maličké části
Nevhodné pro děti do 3 let



ADVARSEL:

Er ikke egnet til børn
under 3 årIndeholder
små dele

CE EN 71

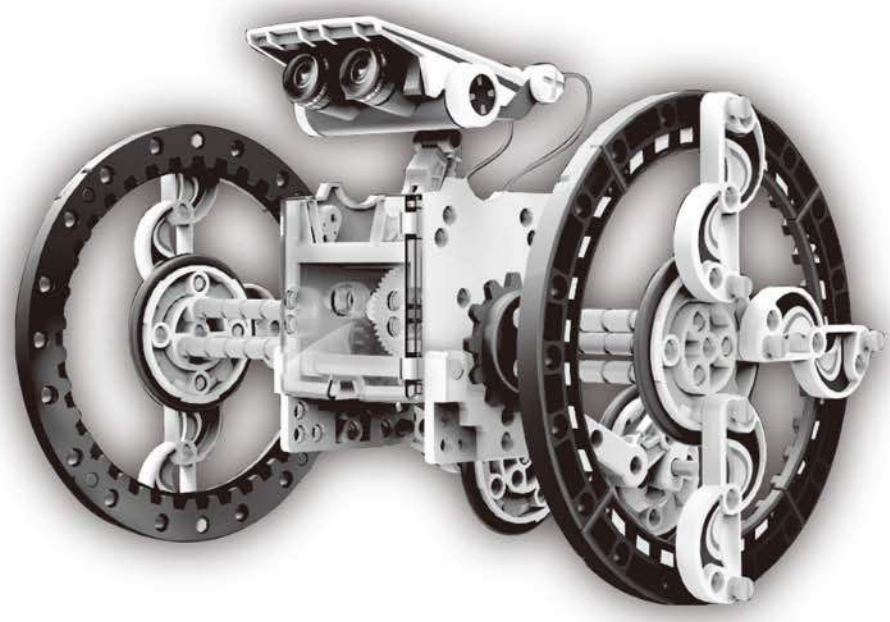





Only for use by children
aged 10 years and older.

POWER plus junior